04350100 HANSAJET - Kopfbrause, G1/2 Ausgelaufen

EAN: 4015474672871
static.hansa.com/04350100

- Dusche
- Zubehör
- Wandmontage
- Chrom
- Schwenkbares Kugelgelenk
- Entspannend - Sanfter Wasserstrahl, angenehm für den ganzen Körper, Normal – Gleichmäßiger und weicher Wasserstrahl, Intensiv – Belebender Wasserstrahl
- 3-strahlig

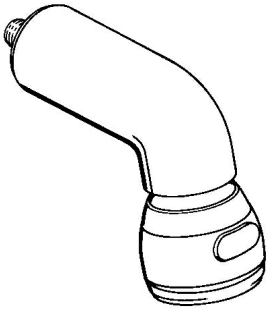

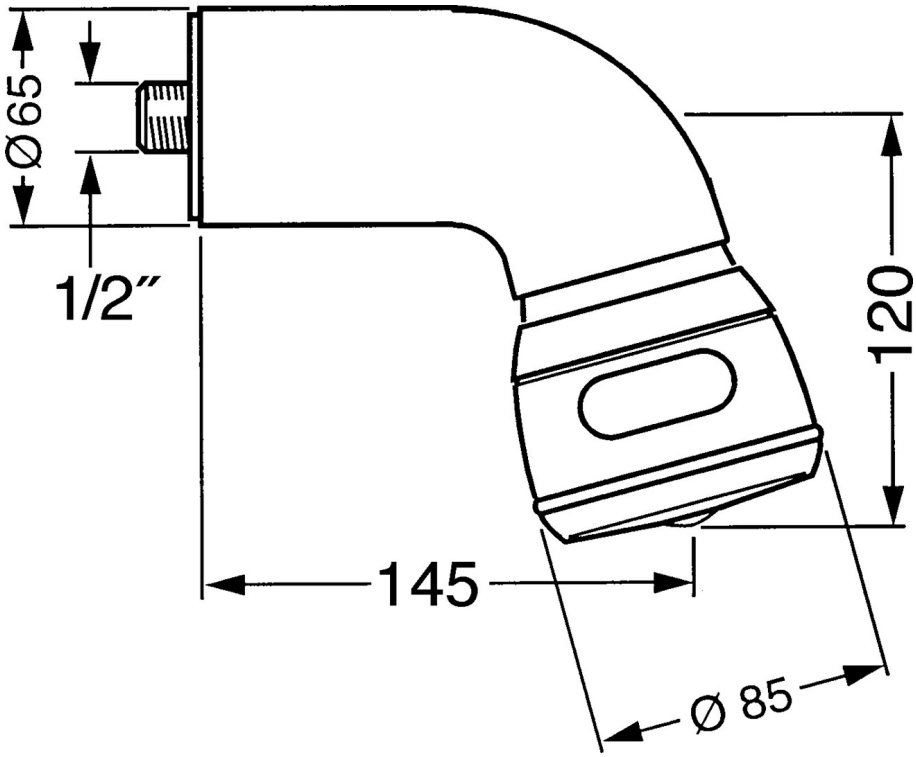

Technische Daten

Durchflusseigenschaften

Durchfluss bei 3 bar	**14.4 l/min**

Technische Eigenschaften

Warmwasserversorgung	**max. +80°C**
Arbeitsdruck	**0.5-10 bar**
Anschlussgröße	**G1/2**

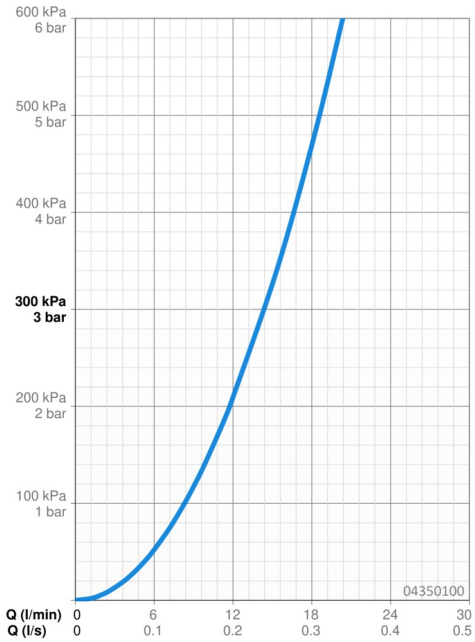

Ersatzteile

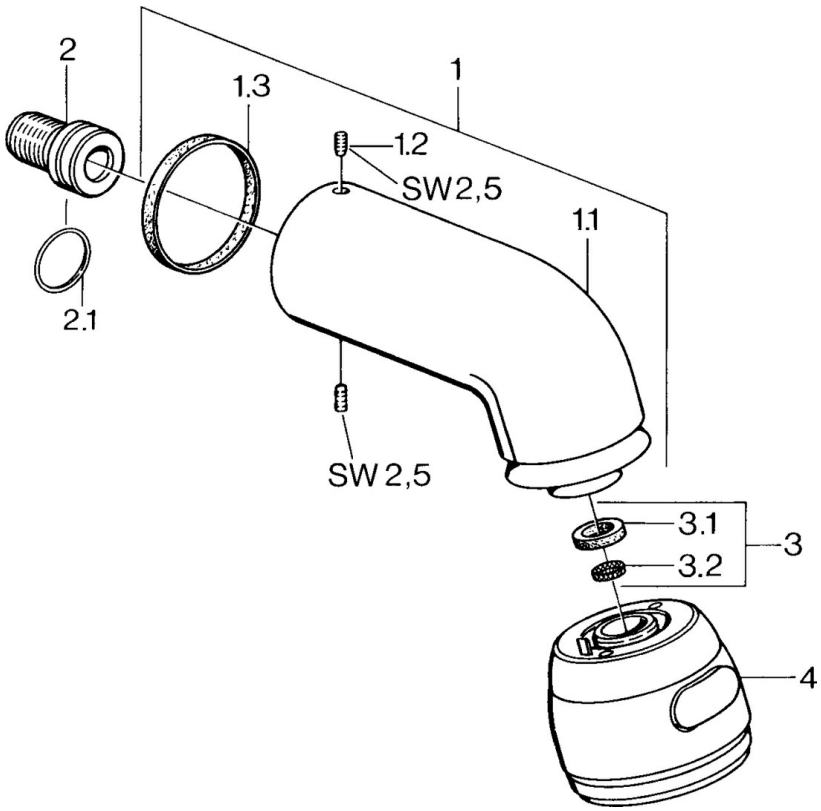

SP04350100

	Name	Art.-Nr.
1	Brausearm ohne Kopfbrause Ausgelaufen	59911254
1.2	Schraube, M6x12 Ausgelaufen	59911279
1.3	Dichtung	59911276
2	Anschlussnippel, G1/2 Ausgelaufen	59911277
2.1	O-Ring, d 25x2.5	59905053
4	Kopfbrause Ausgelaufen	59911261
4	Kopfbrause Edelmessing Ausgelaufen	59911266