0434010042 HANSAJET - Douchette

EAN: 4015474673052
static.hansa.com/0434010042

- Solutions de douche
- Equipement auxiliaire
- Aranja/Laiton
- Inverseur à pousser, Réinitialisation automatique
- Classique – Jet d'eau régulier et doux, Pulsation – Jet d'eau puissant pour les massages ou les soins du corps
- 2 jets

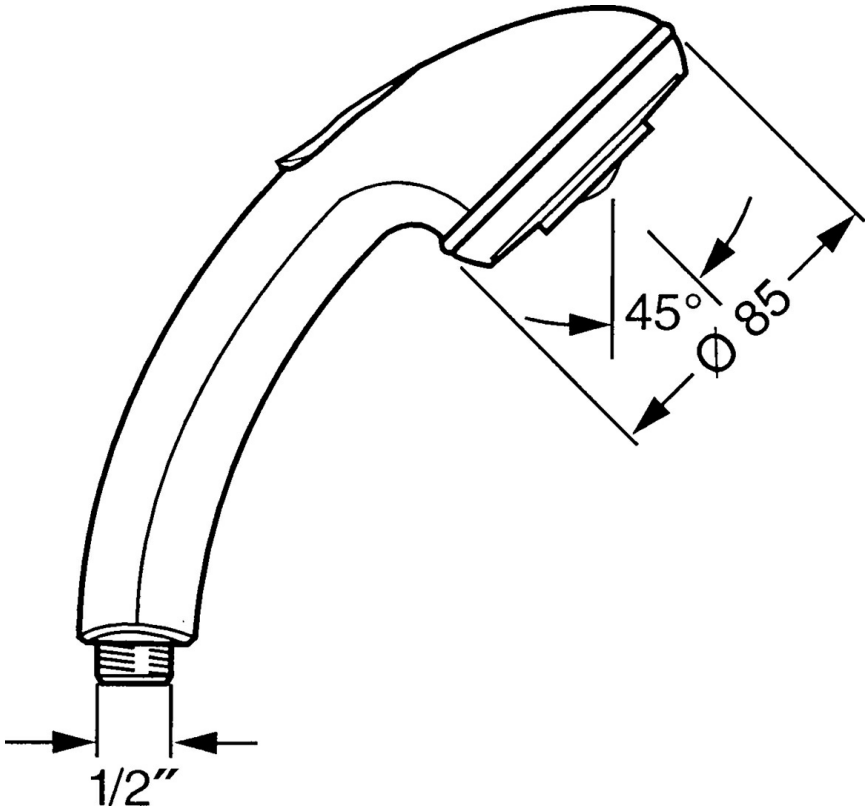

Caractéristiques techniques

Caractéristiques de débit

Débit à 3 bar	**16.8 l/min**

Caractéristiques techniques

Alimentation en eau chaude	**max. +65°C**
Pression de service	**0.5-5 bar**
Taille de raccord	**G1/2**

Règlementations

Norme EN	**EN 1112**

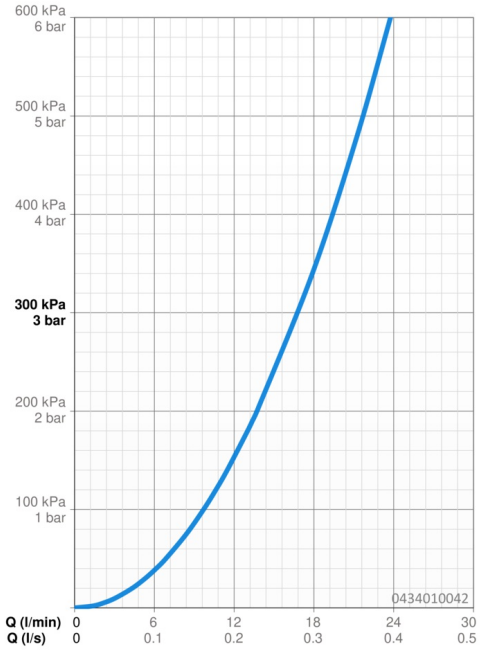

Pièces de rechange

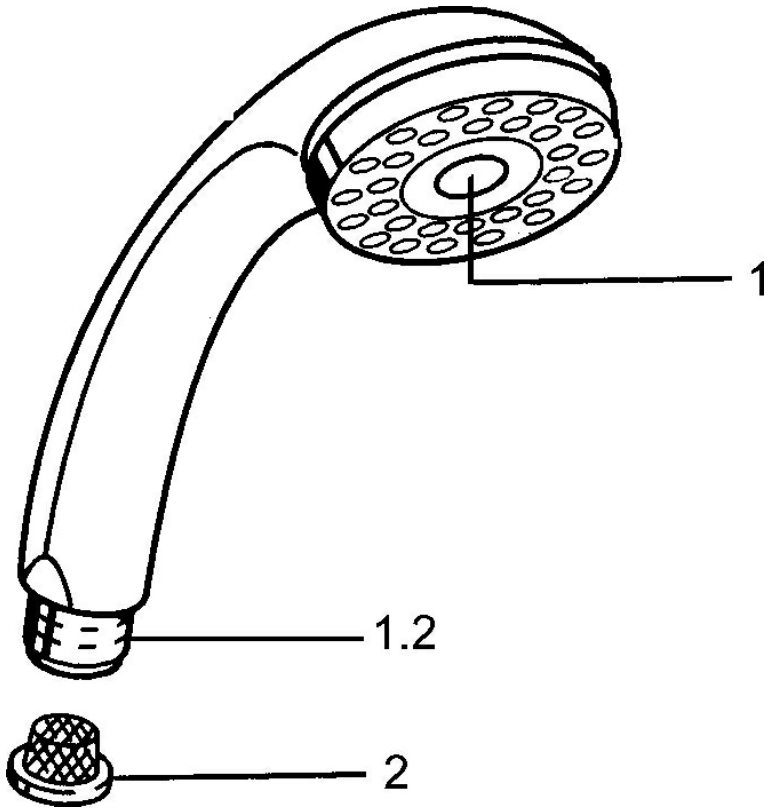

SP04340100

	Nom	Code
1	Cache Arrêté	59911288
2	Tête de douchette	59906859