04340100 HANSAJET - Handbrause Ausgelaufen

EAN: 4015474673021
static.hansa.com/04340100

- Dusche
- Zubehör
- Chrom
- Druckumsteller, Automatische Rückstellung
- Normal – Gleichmäßiger und weicher Wasserstrahl, Pulsierend - Starker Wasserstrahl zur Massage oder Körperbehandlung
- 2-strahlig

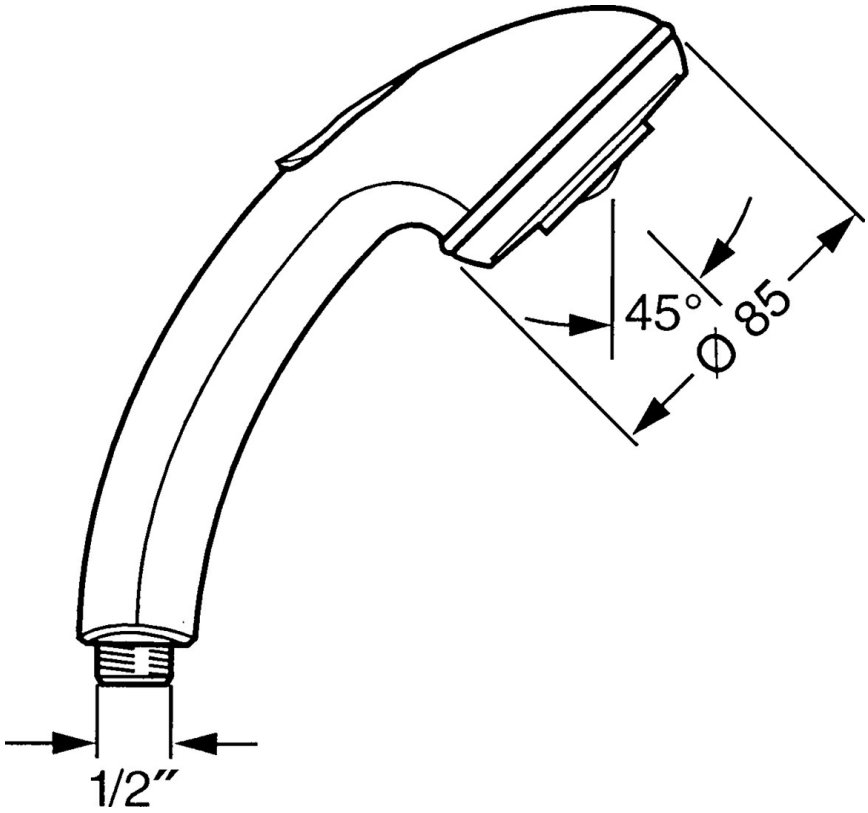

Technische Daten

Durchflusseigenschaften

Durchfluss bei 3 bar	**16.8 l/min**

Technische Eigenschaften

Warmwasserversorgung	**max. +65°C**
Arbeitsdruck	**0.5-5 bar**
Anschlussgröße	**G1/2**

Vorschriften

EN Standard	**EN 1112**

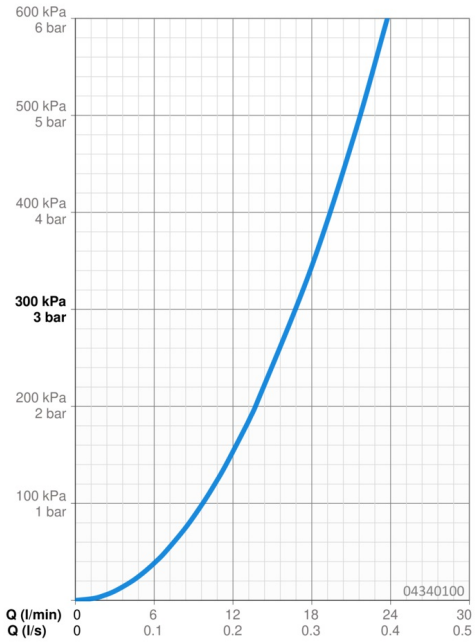

Ersatzteile

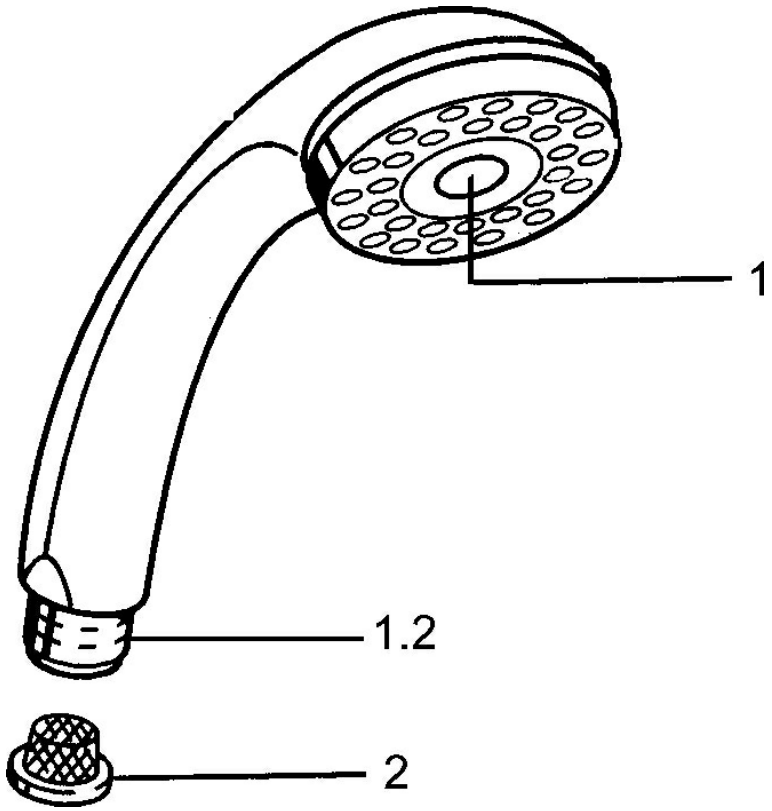

SP04340100

	Name	Art.-Nr.
1	Abdeckung Ausgelaufen	59911288
2	Sieb	59906859