0432010090 HANSAJET - Handbrause Ausgelaufen

EAN: 4015474684553
static.hansa.com/0432010090

- Dusche
- Zubehör
- Chrom/Gold
- Twist guard, Verdrehschutz für Brauseschlauch
- Entspannend - Sanfter Wasserstrahl, angenehm für den ganzen Körper, Normal – Gleichmäßiger und weicher Wasserstrahl
- Schmutzfilter
- 2-strahlig

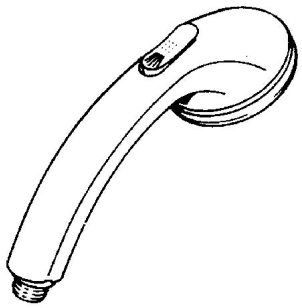

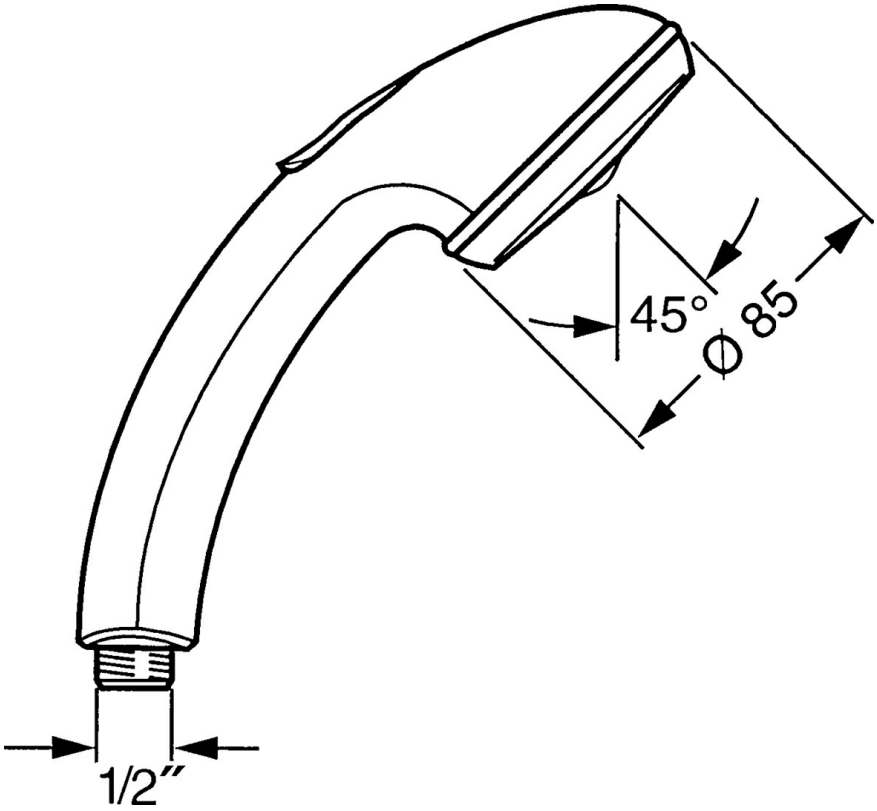

Technische Daten

Durchflusseigenschaften

Durchfluss bei 3 bar	**16.8 l/min**

Technische Eigenschaften

Warmwasserversorgung	**max. +65°C**
Arbeitsdruck	**0.5-5 bar**
Anschlussgröße	**G1/2**
Werkstoff	**Verbundwerkstoff**

Vorschriften

EN Standard	**EN 1112**

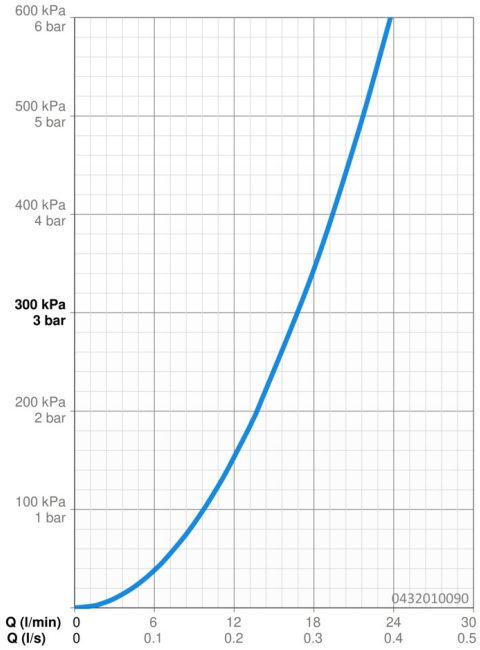

Ersatzteile

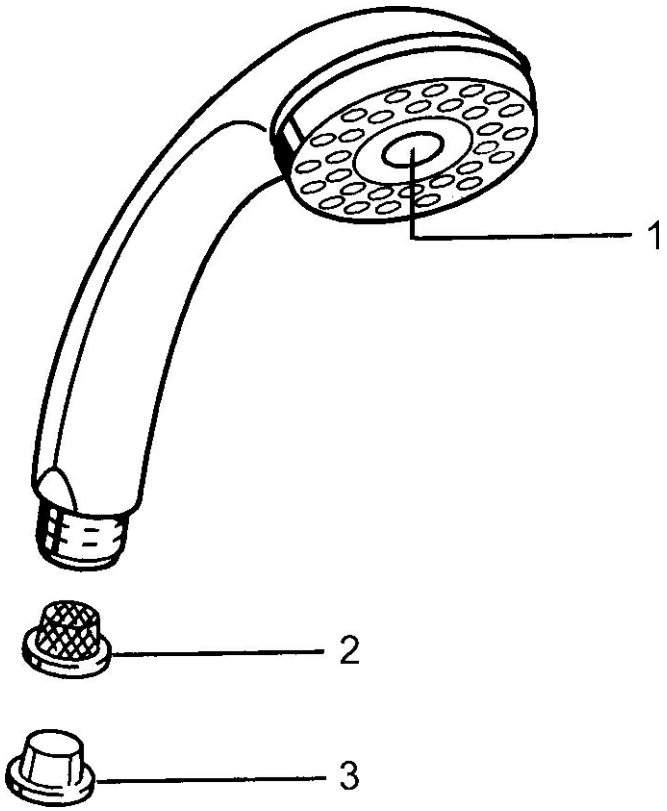

SP04320100

	Name	Art.-Nr.
1	Abdeckung Ausgelaufen	59911288
2	Sieb	59906859
N.I.	Schlauchanschluß, G1/2 Ausgelaufen	59912237