04180100 HANSAJET - Kopfbrause, d 220 mm, G1/2

EAN: 4015474061521
static.hansa.com/04180100

- Dusche
- Zubehör
- Wandmontage
- Chrom
- Kopfbrause, Eco-Durchfluss, Schwenkbares Kugelgelenk, Anti-Kalk-Technik
- Regenstrahl - Gleichmäßiger und starker Wasserstrahl
- Verstärkte Ausführung
- Rosette rund
- 1-strahlig

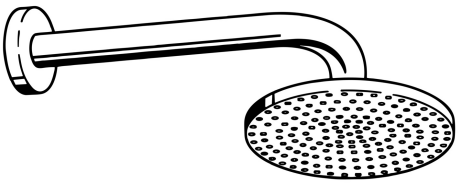

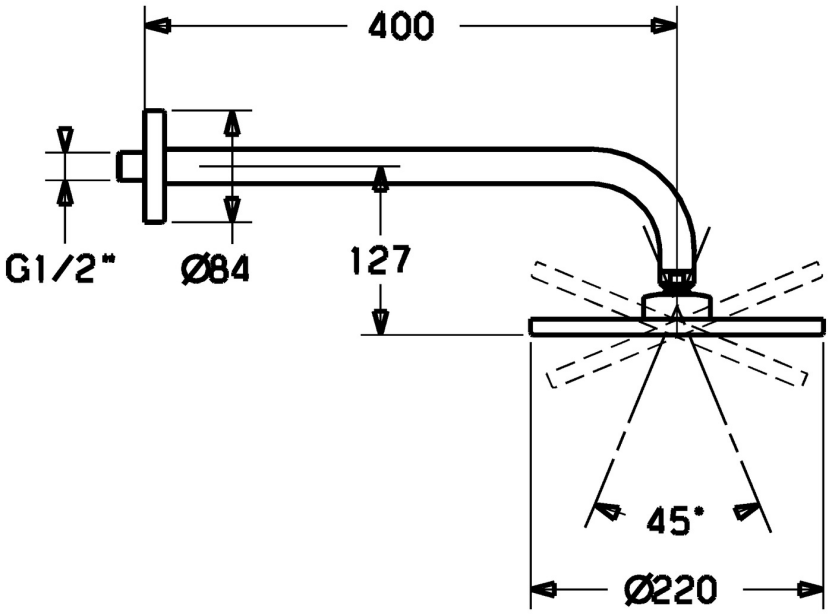

Technische Daten

Durchflusseigenschaften

Durchfluss bei 3 bar (mit Durchflussregler)	**12.0 l/min**

Technische Eigenschaften

DN-Größe (Nennmaß)	**DN15**
Warmwasserversorgung	**max. +65°C**
Arbeitsdruck	**0.5-10 bar**
Anschlussgröße	**G1/2**
Ausladung	**400 mm**

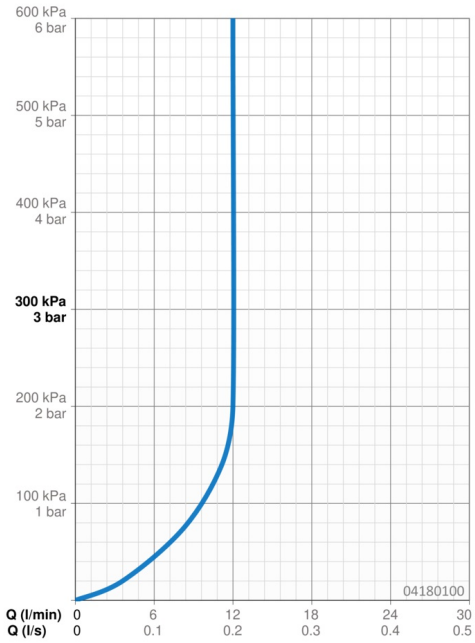

Ersatzteile

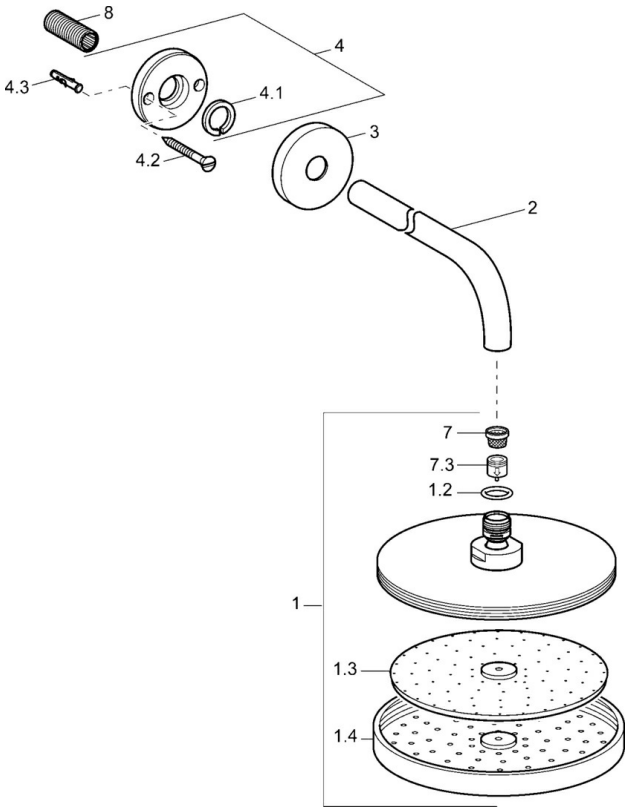

SP04180100

	Name	Art.-Nr.
1	Kopfbrause, d 220 mm	59912432
1.2	O-Ring, 20x2	59912435
1.3	Düsenplatte, (-2013)	59912908
2	Brausearm ohne Kopfbrause, G1/2xM24x1, (-2013)	59912389
3	Rosette, d 84 mm	59912430
4	Haltering Ausgelaufen	59912431
4.1	Klemmring, d 26 mm Ausgelaufen	59912433
7	Sieb	59906859
7.3	Durchflussbegrenzer	59912777
8	Gewindenippel, G1/2, AF12	59912144
N.I.	Brausearm ohne Kopfbrause, G1/2xG1/2	59913872
N.I.	Anschlussnippel, G1/2, M24x1	59913137

© 2024 Hansa Armaturen GmbH - www.hansa.com - 16.04.2024