04160180 HANSAMEDIJET - Handbrause, d 95 mm

EAN: 4057304018565
static.hansa.com/04160180

- Dusche
- Gesundheit & Pflege, Zubehör
- Chrom
- Anti-Kalk-Technik
- Aerosolarm - Wasserstrahl mit wenig beigemischter Luft
- 1-strahlig

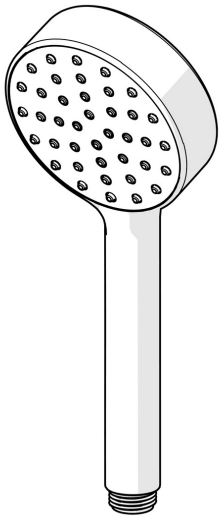

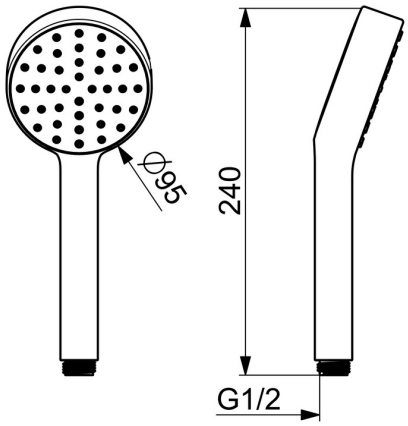

Technische Daten

Durchflusseigenschaften

Durchfluss bei 3 bar (mit Durchflussregler)	**12.0 l/min**

Technische Eigenschaften

Warmwasserversorgung	**max. +65°C**
Arbeitsdruck	**0.5-5 bar**
Anschlussgröße	**G1/2**
Werkstoff	**Verbundwerkstoff**

Vorschriften

EN Standard	**EN 1112**

Zulassungen und Deklarationen
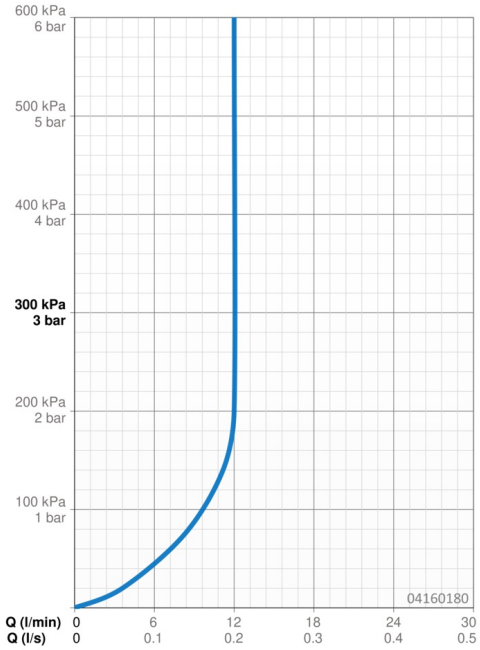
ABP	**P-IX 38445/IA**