04099130 HANSA - Set de douche Arrêté

EAN: 4015474673670
static.hansa.com/04099130

- Baignoire et douche
- Montage sur gorge
- Chrome
- Inverseur à pousser
- Technologie de protection anti calcaire
- Classique – Jet d'eau régulier et doux, Sensitif – Jet d'eau doux
- Filtre(s) à impuretés
- Rosace ronde
- 2 jets

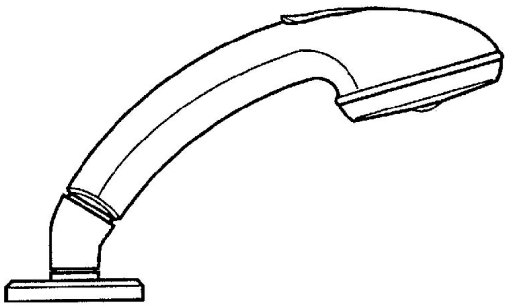

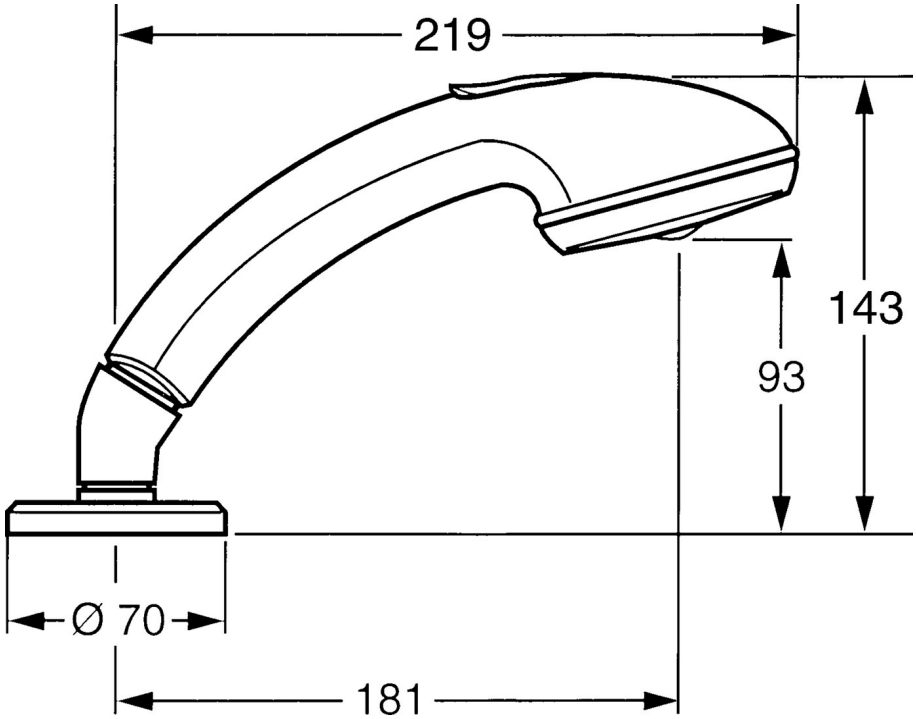

Caractéristiques techniques

Caractéristiques de débit

Débit à 3 bar (avec limiteur de débit)	**16.8 l/min**

Caractéristiques techniques

Alimentation en eau chaude	**max. +65°C**
Pression de service	**0.5-5 bar**
Taille de raccord	**G1/2**
Saillie	**181 mm**

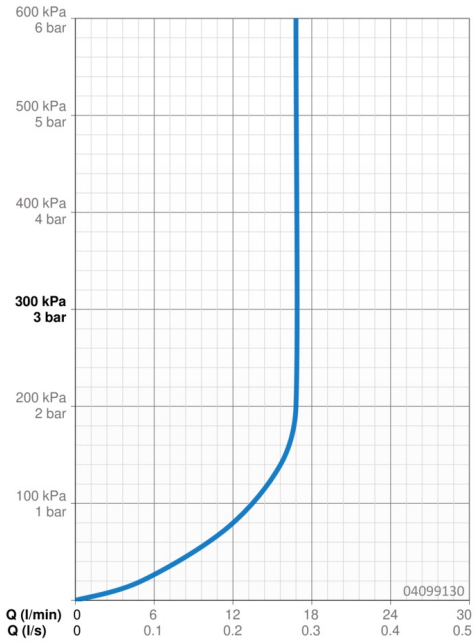

Pièces de rechange

SP04099130

	Nom	Code
1	Douchette Arrêté	04320100
2	Rosaces	59910125
3	Equerre d'assemblage	59911197