04040120 HANSAJET - Wandstangengarnitur

Ausgelaufen

EAN: 4015474673854
static.hansa.com/04040120

- Dusche
- Wandmontage
- Chrom

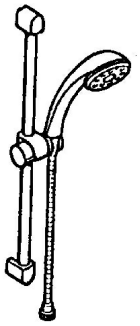

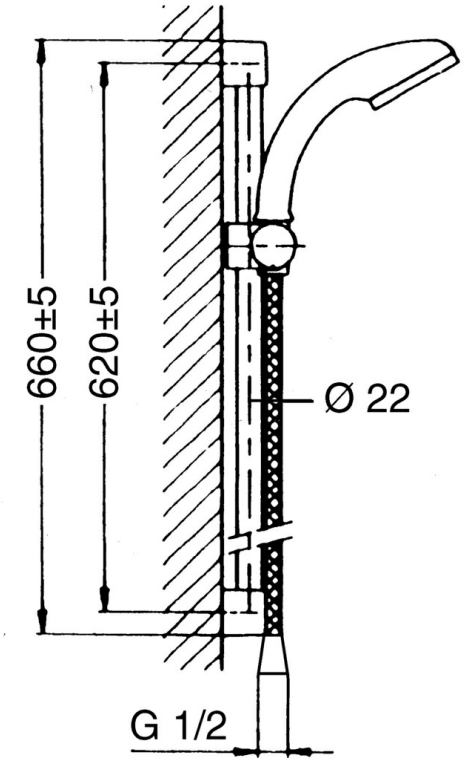

Technische Daten

Technische Eigenschaften

Warmwasserversorgung	**max. +65°C**
Arbeitsdruck	**0.5-5 bar**

Ersatzteile

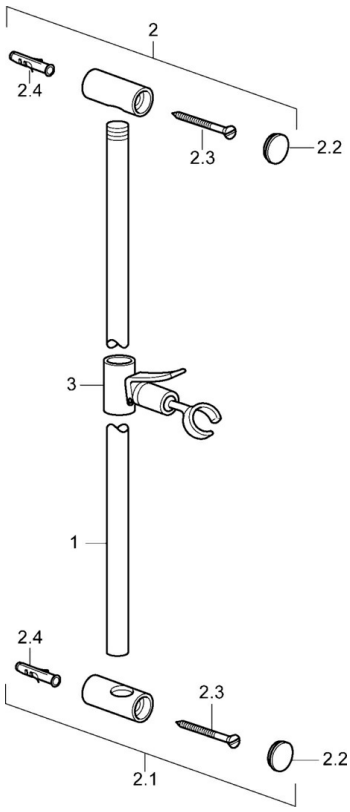

SP04480100

	Name	Art.-Nr.
2	Halter Ausgelaufen	59912221
2.1	Halter Ausgelaufen	59912222
2.2	Abdeckung	59912223
3	Schieber	59912224