03958100 HANSARONDA - Waschtischbatterie Ausgelaufen

EAN: 4015474046122
static.hansa.com/03958100

- Waschtisch
- Einhebelmischer
- Wandmontage
- Chrom
- Einhandbedienhebel/Griff, Hebel mit W+K-Kennzeichnung
- Ohne Bedienhebel

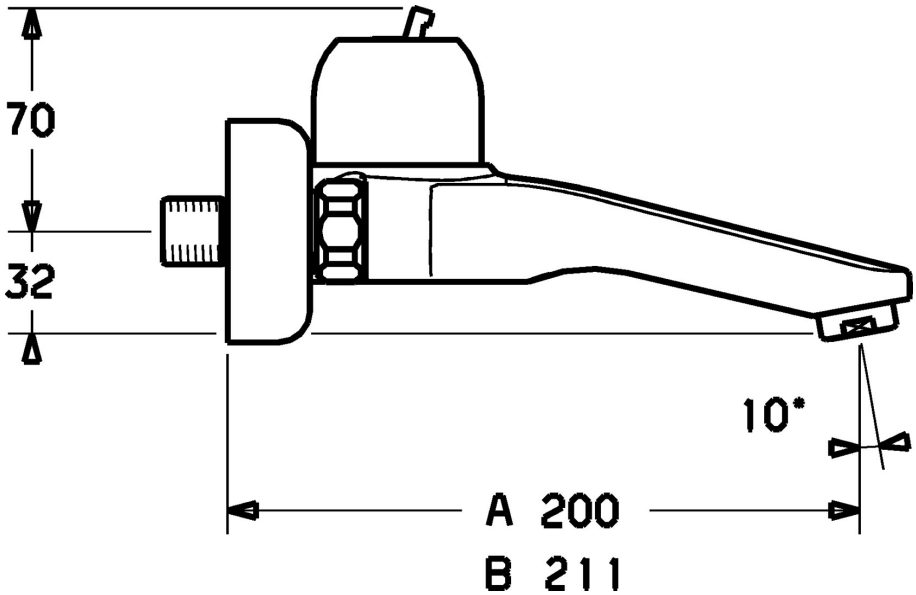

Technische Daten

Technische Eigenschaften

Warmwasserversorgung	**max. +80°C**
Arbeitsdruck	**0.5-10 bar**
Werkstoff	**Messing**

Vorschriften

EN Standard	**EN 817**

Ersatzteile

SP03958100

	Name	Art.-Nr.
4	Abdeckkappe	59911160
5	Gegenmutter, M52x1, AF45	59911161
6	Kartusche, 4.8 eco	59904601
6.1	Warmwasser Begrenzer	59904759
11	Luftsprudler, M24x1 Z	59906826
11.1	Luftsprudler, M22/24, Z	59906830
12	Anschlussmutter, G3/4, AF30	59902230
12.1	Sitz, G1/2, L, WAF10	59904618
12.2	Haltering, 23.9x15.2x2	59902689
13	S-Anschluss Ausgelaufen	59906601
15	Excenteranschluss f.Stopventil u. Rosetten, G1/2xG3/4	59902034