0374210142 HANSARONDA - Wannenfüll- und Brausebatterie

Ausgelaufen

EAN: 4015474606760
static.hansa.com/0374210142

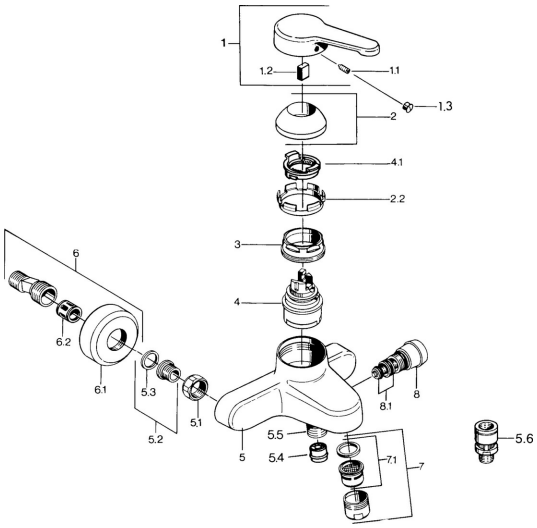

- Wanne & Dusche
- Einhebelmischer
- Wandmontage
- Aranja/Edelmessing
- Einhandbedienhebel/Griff, Hebel mit W+K-Kennzeichnung
- Rückflussverhinderer
- Schalldämpfer

Technische Daten

Technische Eigenschaften

Warmwasserversorgung	**max. +80°C**
Arbeitsdruck	**0.5-10 bar**
Sicherungseinrichtung (EN1717)	**EB**

Vorschriften

EN Standard	**EN 817**

Ersatzteile

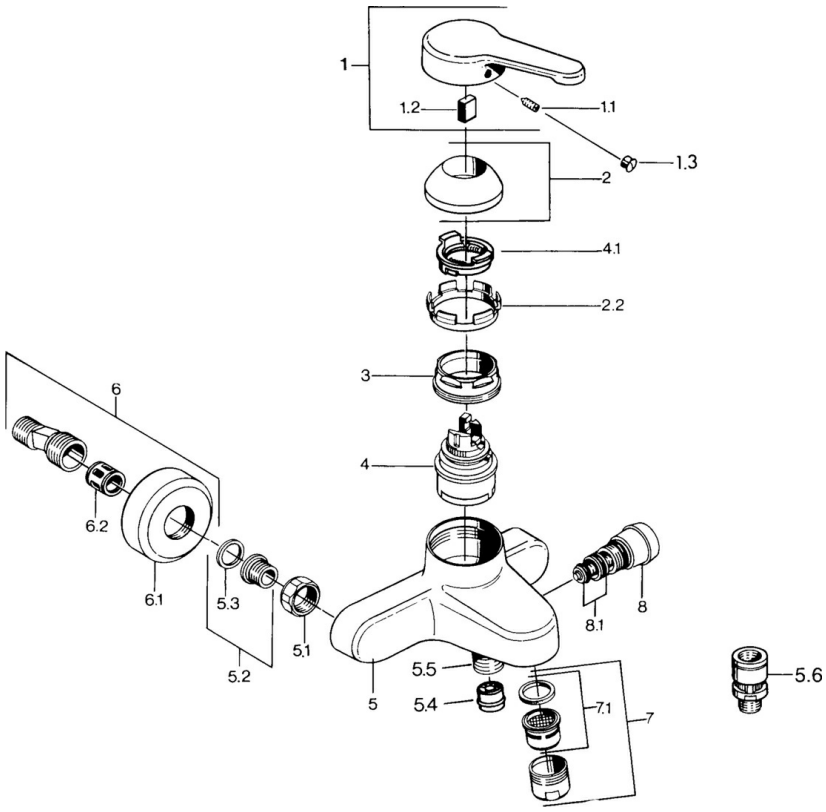

SP03742101

	Name	Art.-Nr.
1	Hebel, L=99 mm, (-2011)	59913768
1.1	Schraube, M5x8, SW2.5	59904755
1.2	Kunststoffadapter	59904778
1.3	Blindstopfen, hot/cold	59906705
2	Abdeckkappe	59906563
2.2	Befestigungshülse	59906695
3	Ringschraube, M50x1, SW45	59904775
4	Kartusche, 4.8 eco	59904601
4.1	Warmwasser Begrenzer	59904759
5.1	Anschlussmutter, G3/4, AF30	59902230
5.2	Sitz, G1/2, L, WAF10	59904618
5.3	Haltering, 23.9x15.2x2	59902689
5.4	Rückflussverhinderer	59905714
5.5	Gewindenippel, G1/2xM18x1	59911384
5.6	Rohrbelüfter, DN15	59911330
6	S-Anschluss Ausgelaufen	59906601
6.2	Schalldämpfer	59904792
7	Luftsprudler, M28x1 C	59902088
7	Luftsprudler, M28x1 C Weiss Ausgelaufen	59905683
7	Luftsprudler, M28x1 Edelmessing Ausgelaufen	59906687
7.1	Luftsprudler, M28x1 C Ausgelaufen	59902089
8	Umstellung Weiss Ausgelaufen	59910804
8	Umsteller, automatisch	59910803
8.1	Dichtungskit	59904791

© 2024 Hansa Armaturen GmbH - www.hansa.com - 03.04.2024