0363903081 HANSACOMPACT - Fertigmontageset für Wanne/Brause Ausgelaufen

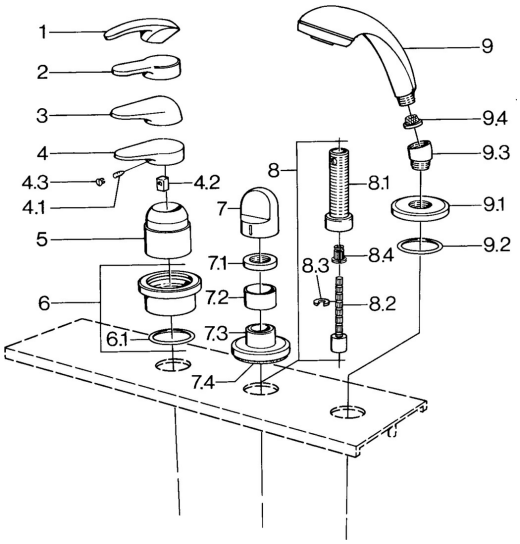

EAN: 4015474671485
static.hansa.com/0363903081

- Wanne & Dusche
- Fertigmontageset
- Fliesenrandmontage

Technische Daten

Technische Eigenschaften

Warmwasserversorgung	**max. +80°C**
Arbeitsdruck	**0.5-10 bar**

Ersatzteile

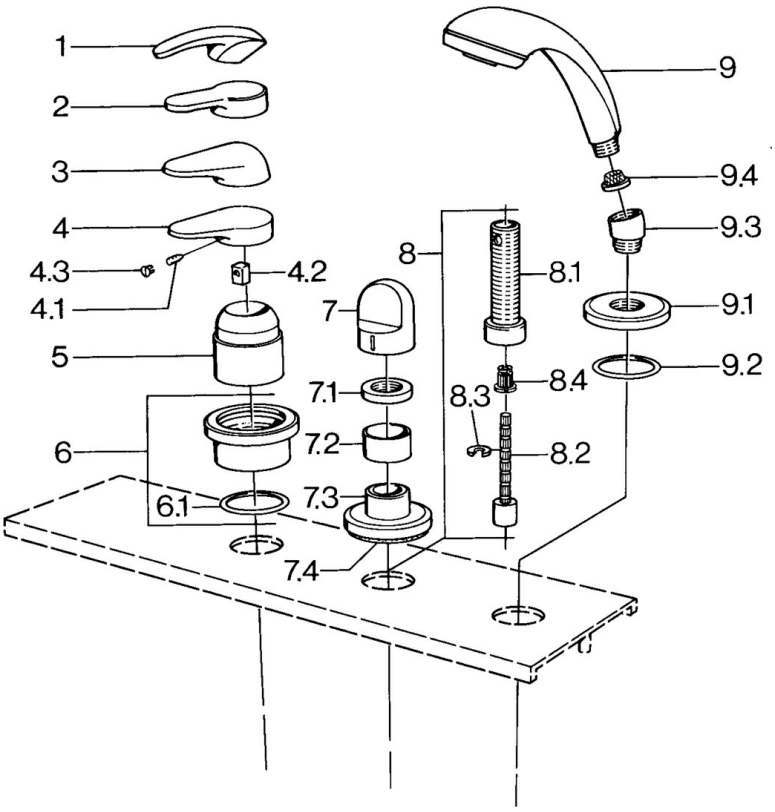

SP03639030

	Name	Art.-Nr.
4.1	Schraube, M5x8, SW2.5	59904755
4.2	Kunststoffadapter	59904778
4.3	Blindstopfen, hot/cold	59906705
6	Deckplatte Ausgelaufen	59911191
6.1	O-Ring, d 55x2.5 Ausgelaufen	59911225
7	Griff Weiss Ausgelaufen	59910364
7	Griff	59910363
7.1	Scheibe, M24x1.5	59910159
7.3	Rosette Chrom/Seidenmatt Ausgelaufen	59910095
7.3	Rosette, d 70 mm	59910094
7.3	Rosette Weiss Ausgelaufen	59910096
8	Verlängerungssatz, 80 mm	59910424
8.1	Gewindehülse, M24x1.5	59910100
8.2	Spindel kpl. lang	59910379
8.3	Ring	59910694
8.4	Adapter Weiss	59910235
9	Handbrause Chrom/Seidenmatt Ausgelaufen	599043392
9	Handbrause Chrom/Seidenmatt Ausgelaufen	599043302
9	Handbrause Ausgelaufen	04320100
9	Handbrause Weiss/Edelmessing Ausgelaufen	599043303
9	Handbrause Edelmessing Ausgelaufen	599043305
9	Handbrause Chrom/Edelmessing Ausgelaufen	599043304
9	Handbrause Chrom/Gold Ausgelaufen	599043390
9.1	Rosette	59910125
9.2	O-Ring, 54x3 Ausgelaufen	59901107
9.3	Winkelverbinder	59911197
9.3	Winkelverbinder Satin Ausgelaufen	59911198
9.3	Winkelverbinder Weiss Ausgelaufen	59911202
9.4	Sieb	59906859

© 2024 Hansa Armaturen GmbH - www.hansa.com - 03.04.2024