03600200 HANSACOMPACT - Fertigmontageset für Wanne/Brause Ausgelaufen

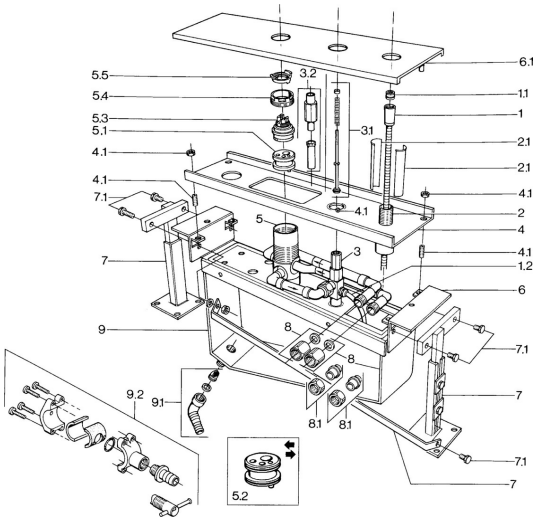

EAN: 4015474671119
static.hansa.com/03600200

- Wanne & Dusche
- Fertigmontageset
- Fliesenrandmontage
- Chrom
- Rückflussverhinderer

Technische Daten

Technische Eigenschaften

Warmwasserversorgung	**max. +80°C**
Arbeitsdruck	**0.5-10 bar**
Sicherungseinrichtung (EN1717)	**EB**

Ersatzteile

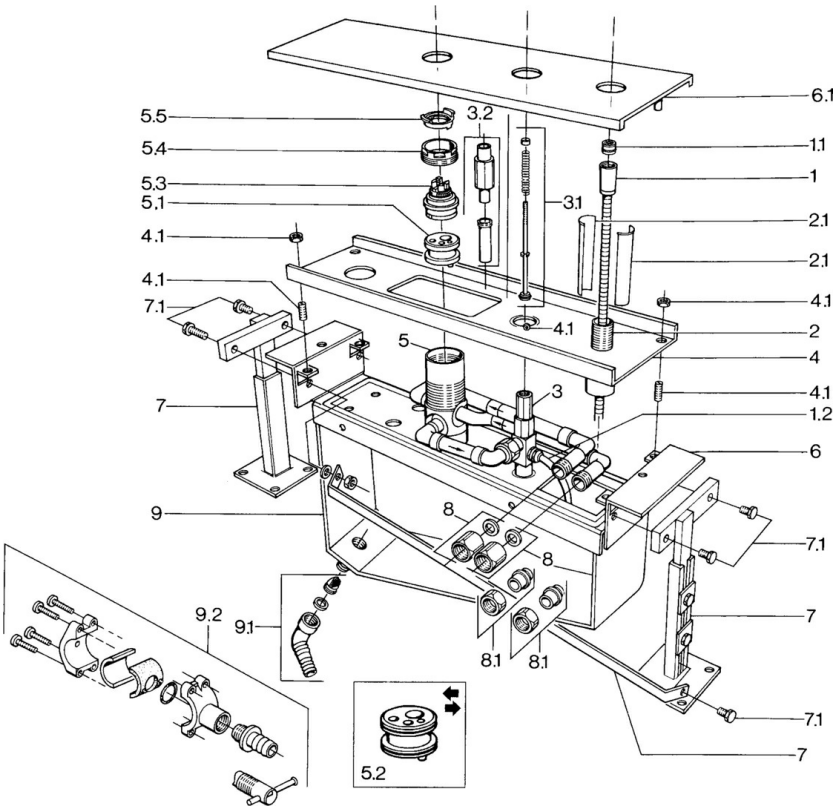

SP03600200

	Name	Art.-Nr.
1	Brauseschlauch, L=1750, G1/2xG1/2	59910174
1.1	Rückflussverhinderer	59905714
1.2	Schlauch, G1/2xG3/4, L=500	59911136
2	Einbausatz	59910708
2.1	Einbauhülse	59910175
3	Umsteller, automatisch	59910052
3.1	Wartungsset Ausgelaufen	59910176
3.2	Verlängerungssatz, 30 mm Ausgelaufen	59910928
5.3	Kartusche, 4.8 eco	59904601
5.4	Ringschraube, M50x1, SW45	59904775
5.5	Warmwasser Begrenzer	59904759
8	Befestigungssatz, G3/4 Ausgelaufen	59911332
8.1	Anschlussnippel, 18 mm Ausgelaufen	59910178
9.2	Verbinder	59910573

© 2024 Hansa Armaturen GmbH - www.hansa.com - 03.04.2024