03422073 HANSARONDA - Badebatterie mit Standrohr

EAN: 4015474252479
static.hansa.com/03422073

- Wanne & Dusche
- Einhebelmischer
- Bodenstehend
- Chrom
- Feststehender Auslauf
- CACHÉ® Strahlregler, ohne Mundstück direkt in den Armaturenauslauf geschraubt
- Hebel mit W+K-Kennzeichnung, Einhandbedienhebel/Griff
- Zugumsteller, Automatische Rückstellung
- Handbrause, Brausehalter, Brauseschlauch (1250 mm)
- Intensiv – Belebender Wasserstrahl
- Temperaturbegrenzer, Heißwassersperre einstellbar (im Lieferumfang enthalten)
- Rückflussverhinderer, ø 3.5 classic Steuerpatrone mit keramischen Dichtscheiben zur Wassermengen- und Temperatureinstellung
- Armaturenkörper aus entzinkungsbeständigem Messing (DZR)
- Eigensicher gegen Rückfließen im häuslichen Gebrauch (nach DIN EN 1717)
- 1-strahlig

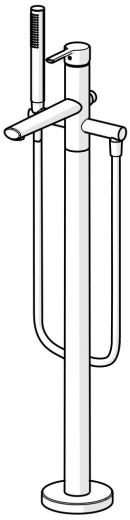

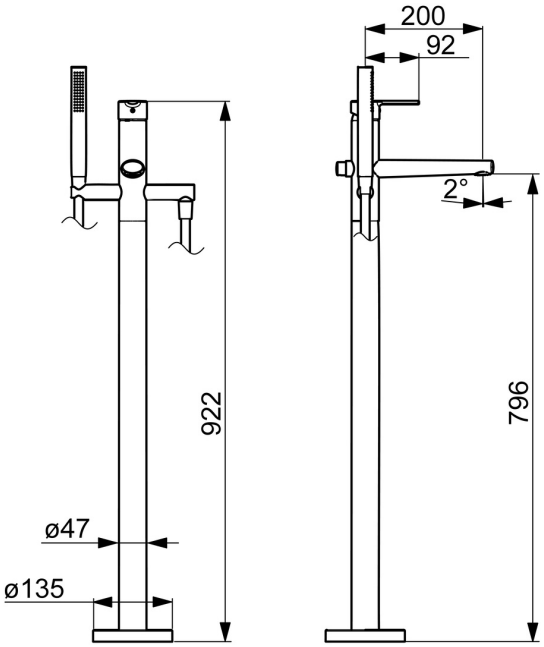

Technische Daten

Durchflusseigenschaften

Durchfluss bei 3 bar	**20.4 / 13.2 l/min**

Technische Eigenschaften

DN-Größe (Nennmaß)	**DN15**
Warmwasserversorgung	**max. +65°C**
Arbeitsdruck	**0.5-10 bar**
Ausladung	**200 mm**
Sicherungseinrichtung (EN1717)	**EB**

Vorschriften

EN Standard	**EN 817, EN 1112, EN 1113**

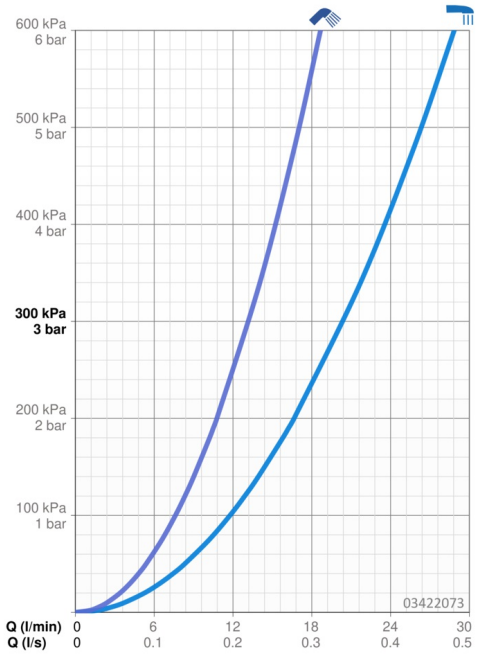

Ersatzteile

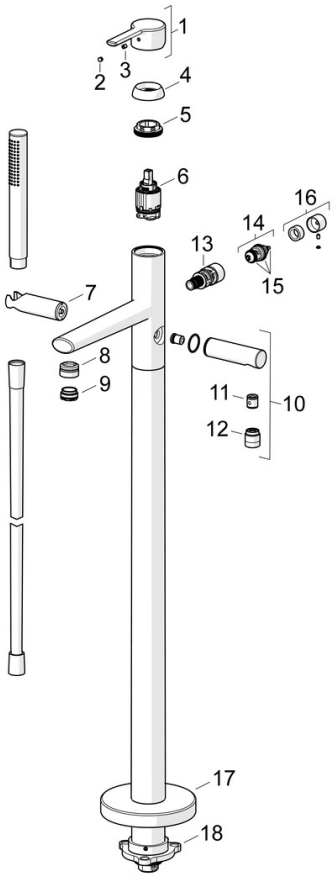

SP03422073

	Name	Art.-Nr.
01	Hebel	59913761
02	Dekorkappe Grau	59912112
03	Schraube, M5x8, SW2.5	59904755
04	Abdeckkappe, 33x3 mm	59912504
05	Spann-Mutter, M40x1	1003409V
06	Kartusche, 3.5 Classic	59913075
07	Halter Handbrause Ausgelaufen	59913718
08	Dichtungsring	59913759
09	Luftsprudler, M24x1 D, CC	59913720
10	Brausearm ohne Kopfbrause	59913722
11	Rückflussverhinderer	59905714
12	Gewindenippel, G1/2xM18x1	59911384
13	Umstellung	59913721
14	Umstellung	59912870
15	Dichtungskit	59904791
16	Knopf	59912871
17	Rosette, d 135 mm Ausgelaufen	59913726
18	Befestigungssatz Ausgelaufen	59913723

© 2024 Hansa Armaturen GmbH - www.hansa.com - 16.04.2024