03121101 HANSARONDA - Robinetterie évier écoulement libre

Arrêté

EAN: 4015474604131
static.hansa.com/03121101

- Cuisine
- Monocommande, Basse pression
- Montage sur plage
- Bec pivotant
- Brise jet laminaire - sans adjonction d'air
- Levier monocommande, Levier avec symbole C+F
- Limiteur de température et de débit, Limiteur de température ajustable
- Eco cartouche céramique de ø 48 mm pour contrôle de température et de débit
- Raccordement par tubulures cuivre
- Le laiton en contact avec l'eau potable comporte une teneur en plomb <0,3%, Corps en laiton DZR, Voies d'eau sans revêtement de nickel

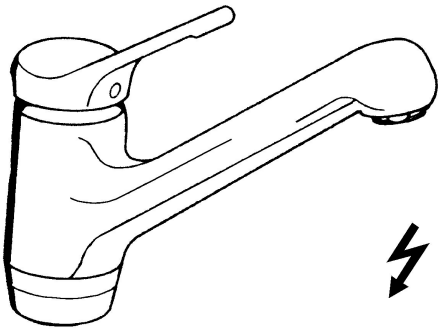

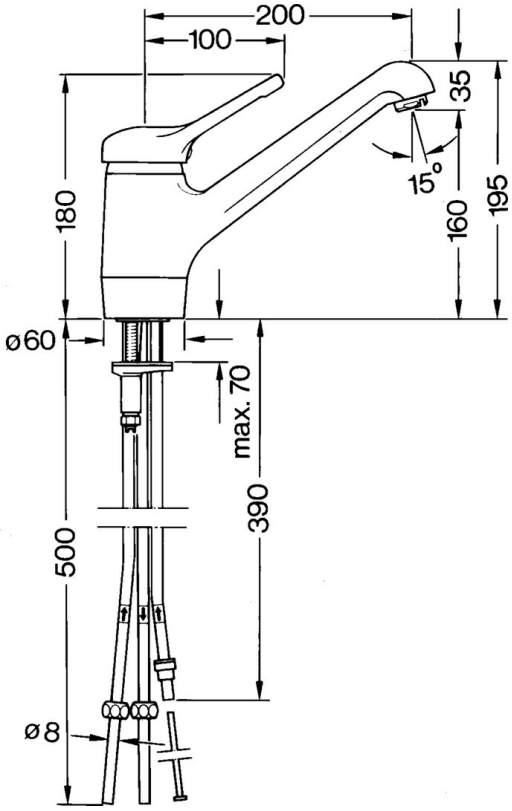

Caractéristiques techniques

Caractéristiques techniques

Alimentation en eau chaude	**max. +80°C**
Pression de service	**0.5-5 bar**
Matériau	**brass**

Règlementations

Norme EN	**EN 817**

Pièces de rechange

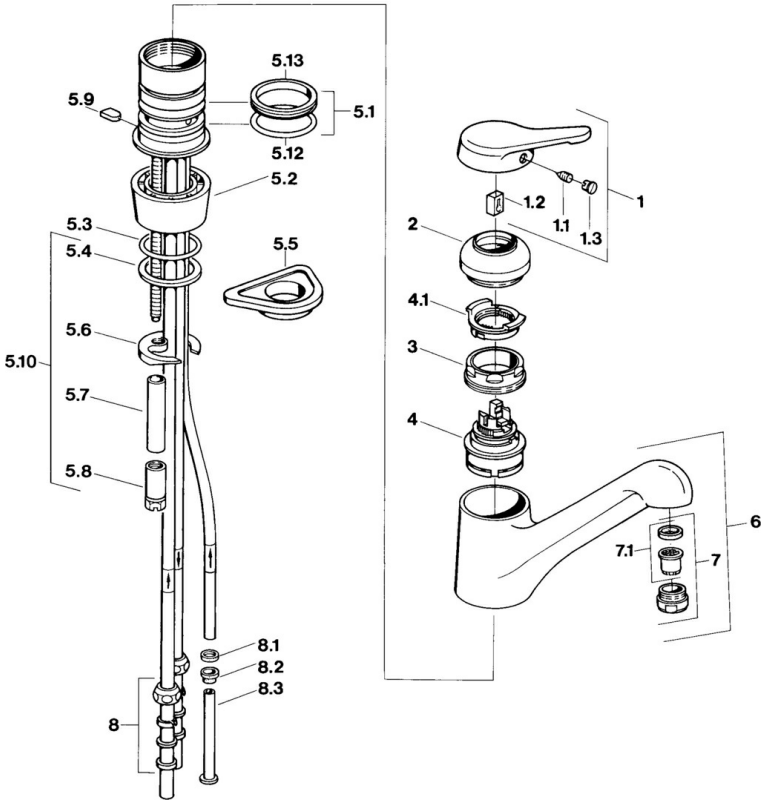

SP03121101

	Nom	Code
1	Levier Arrêté	59910346
1.1	Vis, M5x8, SW2.5	59904755
1.2	Kit de joints pour bec	59904778
1.3	Bouchon cache trou, hot/cold	59906705
2	Chape Laiton Arrêté	59910334
2	Chape Arrêté	59910329
3	Vis, M50x1, SW45	59904890
4	Cartouche, 4.8 eco	59904601
5.1	Set de fixation pour bec	59904891
5.2	Sockel Arrêté	59910335
5.3	Joint, d 38x3.5	59910236
5.4	Joint, 48x33.5x2	59902283
5.5	Plaque de fixation	59910008
5.6	Fixing plate	59904765
5.8	Vis, M8x1, SW13	59904766
5.9	Retainer Arrêté	59905690
5.10	Ensemble de fixation	59910749
5.12	Joint, 47.22x3.53 Arrêté	59911386
5.13	Joint, 40.3x6	59911387
7	Aérateur, M24x1 Blanc	59905527
7	Aérateur, M24x1 A, low pressure	59902692
7.1	Aérateur, M22/24, ND	59901553
8	Écrou du raccord	59904969
8.1	Set de fixation pour bec, 14.9x8.5x1	59902352
8.2	Set de fixation pour bec, 10x8	59902272
8.3	Tuyau	59902151

© 2024 Hansa Armaturen GmbH - www.hansa.com - 03.04.2024