02982105 HANSALUX - Wastafelkraan Stopgezet

EAN: 4015474639799
static.hansa.com/02982105

- Wastafel
- Tweegreeps
- Wastafelmontage
- Chroom

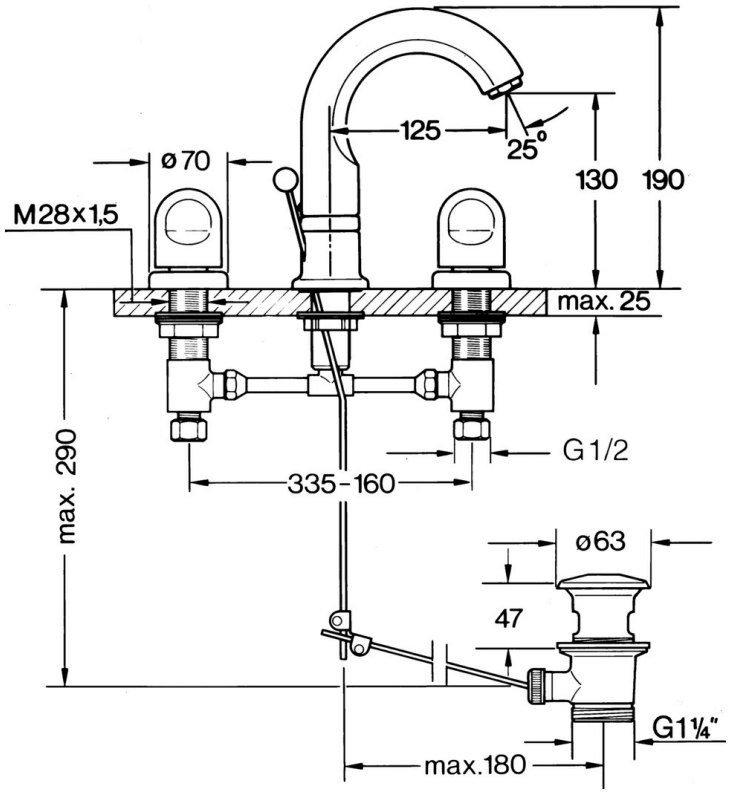

Technische gegevens

Technische eigenschappen

Warmwatertoevoer	**max. +80°C**
Werkdruk	**0.5-10 bar**
Materiaal	**brass**

Reserveonderdelen

SP02982105

	Naam	Code
1.1	O-ring, 32x2.5 Stopgezet	59910233
1.2	Temperatuurbegrenzer Stopgezet	59910534
1.3	Bevestigingskit Chroom	59910705
2.1	Bevestigingsbout, M4 Stopgezet	59910234
2.2	Mousseur, M24x1 STD CC A Edelmessing Stopgezet	59906580
2.2	Mousseur, M24x1 STD HC A Chroom	59902366
2.3	Mousseur, M22/24 A	59902081
3		59910687
3.1	O-ring, d 11x2 Stopgezet	59910686
4.2	Dichting Stopgezet	59910707
4.3	Cramping connector	59905061
4.4	Binnenwerk, G1/2	59905114
4.5	Adapter Wit	59910235
5	Afdekplaat Wit Stopgezet	59910096
5	Afdekplaat, d 70 mm Chroom	59910094
5	Afdekplaat Chroom/Satijn Stopgezet	59910095
7	, M24x1.5	59910159
8	Hendel Chroom	59910363
9	Wastegarnituur Chroom	59904620
9	Wastegarnituur Edelmessing Stopgezet	59906734
9.1	Gewrichtstuk	59904624
9.2	Trekstang Chroom Stopgezet	59912022