02950100 HANSA - Inverseur à encastrer, G1/2, DN15

EAN: 4015474186477
static.hansa.com/02950100

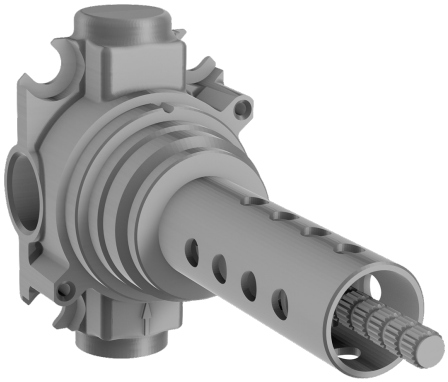

- Equipement auxiliaire
- Encastré
- Montage mural encastré
- Inverseur intégré dans la cartouche de débit
- Cartouche céramique de débit
- Corps en laiton DZR

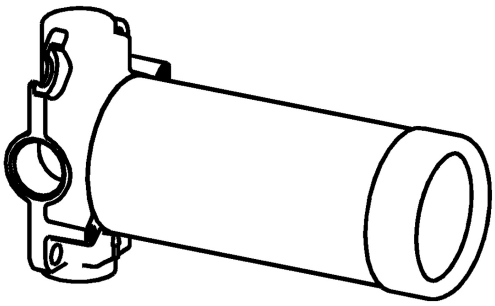

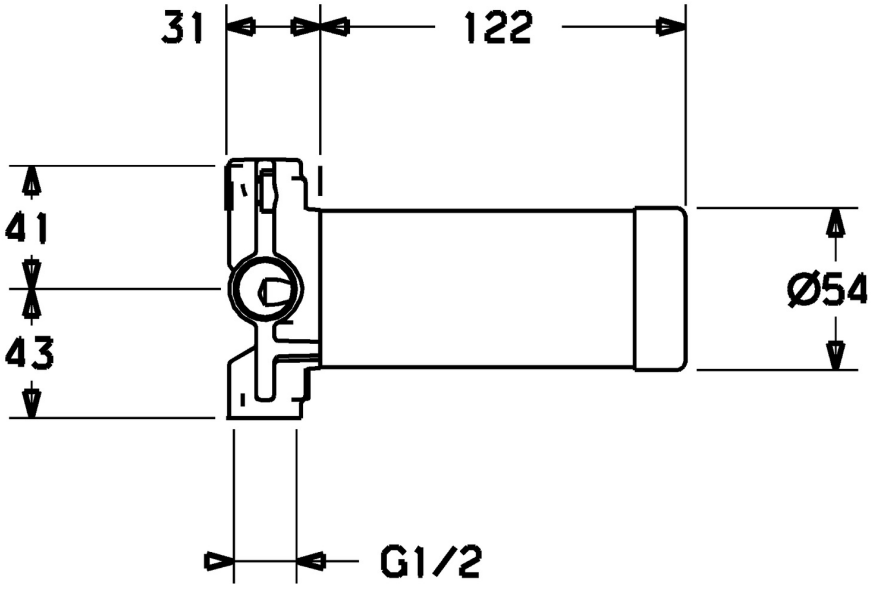

Caractéristiques techniques

Caractéristiques de débit

Débit à 3 bar	**40.2 l/min**

Caractéristiques techniques

Taille DN (diamètre nominal)	**DN15**
Alimentation en eau chaude	**max. +80°C**
Pression de service	**1-10 bar**
Taille de raccord	**G1/2**

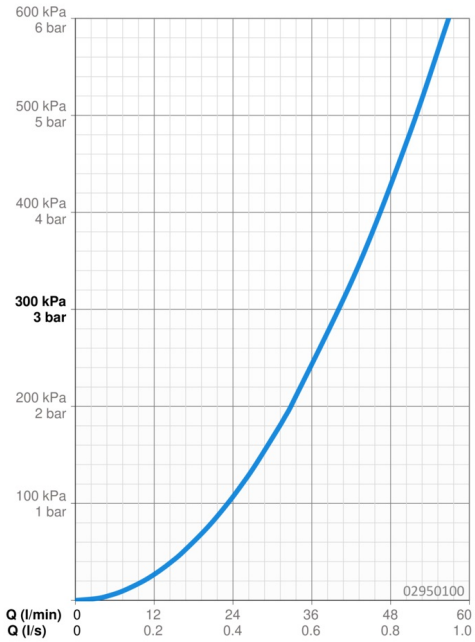

Pièces de rechange

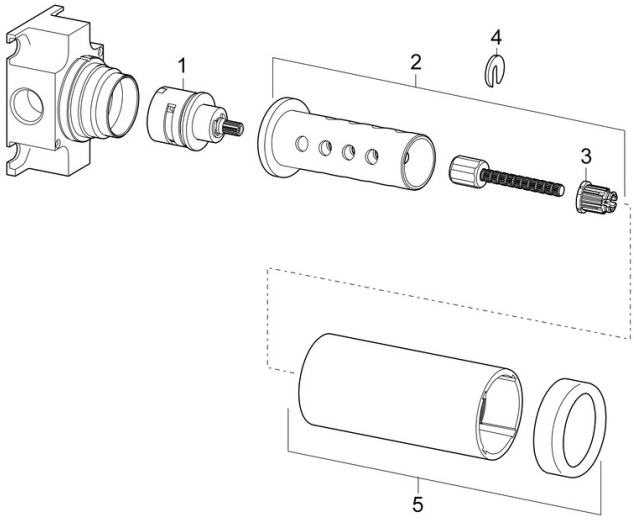

SP02950100

	Nom	Code
01	Inverseur	59913468
02	Vis, (2011-)	59913758
03	Adaptateur Blanc	59910235
04	Anneau	59910694
05	Rosace	59911745