0284910194 HANSADELTA - Piastra per miscelatore vasca-doccia

EAN: 4015474635555
static.hansa.com/0284910194

- Vasca & doccia
- Set esterno, Monocomando
- Montaggio a parete con unità d'incasso
- Ottone lucido

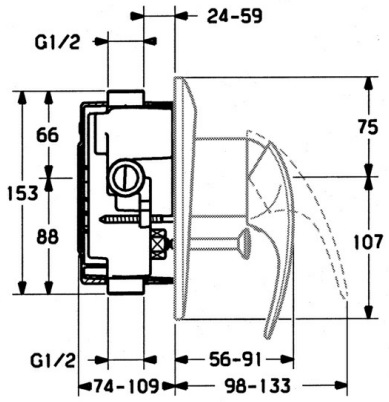

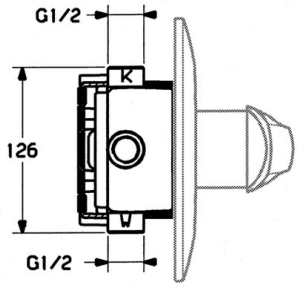

Dati tecnici

Caratteristiche tecniche

Fornitura di acqua calda	**max. +80°C**
Pressione di esercizio	**0.5-10 bar**

Parti di ricambio

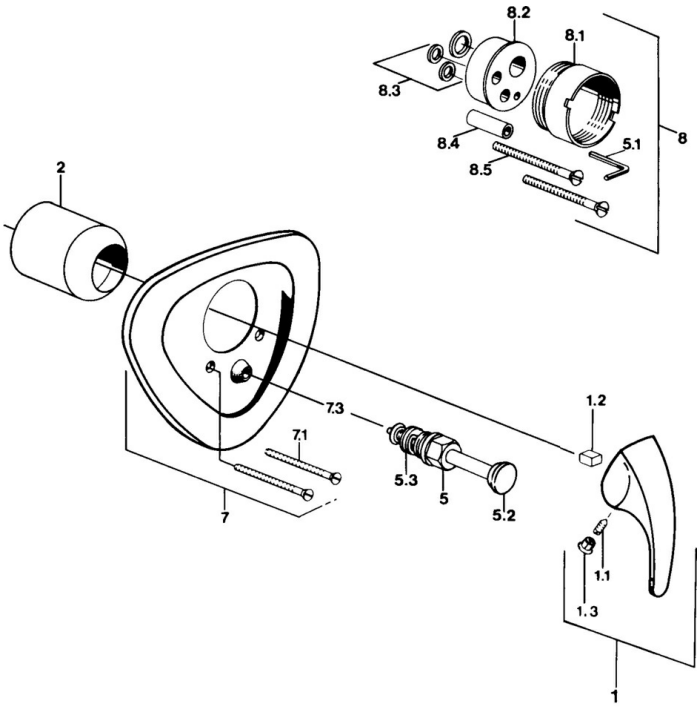

SP02849101

	Nome	Codice
1.1	Screw, M5x8, SW2.5	59904755
1.2	Adattatore	59904778
1.3	Tappo, hot/cold	59906705
5	Deviatore Cromo	59911156
5	Deviatore Bianco Fuori produzione	59910901
5	Deviatore Ottone lucido Fuori produzione	59910904
5.3	Kit di guarnizione	59904791
7.1	Screw, M5x65 Bianco Fuori produzione	59906672
7.1	Screw, M5x65 Cromo	59904847
7.3	Pezzi di guida	59904846
8	Prolunga, 20 mm	59904983