02810100 HANSA - Verdeckte Umsteller Ausgelaufen

EAN: 4015474595361
static.hansa.com/02810100

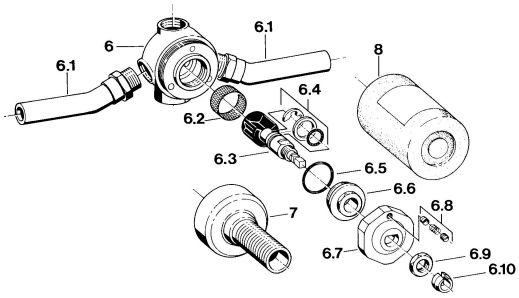

- Zubehör
- Chrom

Technische Daten

Ersatzteile

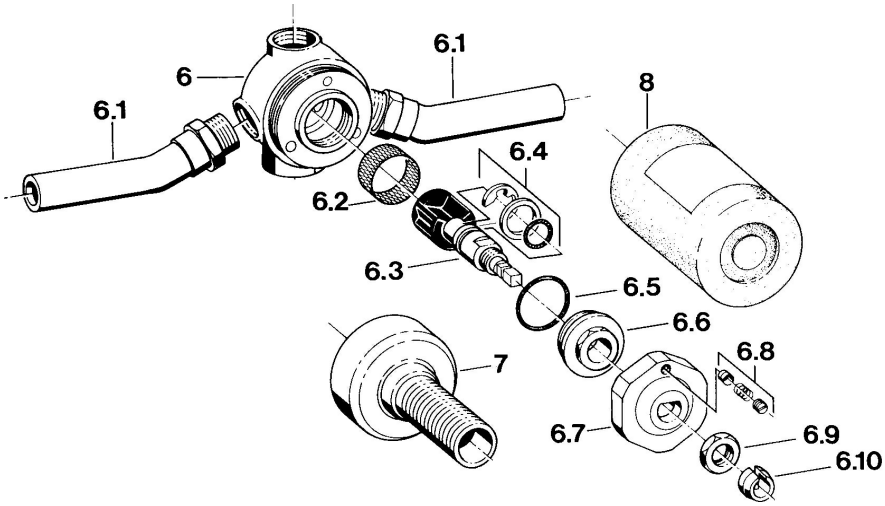

SP02810100

	Name	Art.-Nr.
1.1	Spann-Mutter Ausgelaufen	59910064
2	Griff Ausgelaufen	59910182
3	Rosette Ausgelaufen	59910065
5.2	Federclip	59901017
5.3	Innenteil	59901621
5.4	Verlängerungssatz, 80 mm	59910424
5.5	Ring	59910694
5.6	Adapter Weiss	59910235
6.2	Sieb	59910074
6.4	Befestigungssatz	59910076
6.5	O-Ring, d 23.5x1.78	59905101
6.6	Schraube	59910077
6.7	Plate Ausgelaufen	59910078
6.8	Stift Ausgelaufen	59910079
6.9	Nuss Ausgelaufen	59910080
6.10	Befestigungsteil Ausgelaufen	59901018
7	Kunststoffadapter Ausgelaufen	59910081

© 2024 Hansa Armaturen GmbH - www.hansa.com - 14.02.2024