02720200 HANSA - Rosetten (2 Stück)

EAN: 4015474267398
static.hansa.com/02720200

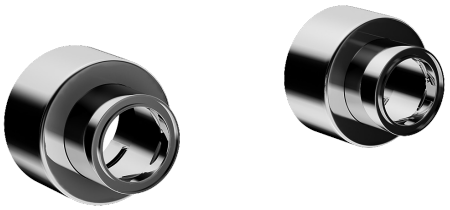

- Gesundheit & Pflege, Zubehör
- Chrom
- S-Anschlüsse, mit integrierter Vorabsperrung, Rosetten 3-fach abgedichtet
- Rosetten und S-Anschluss-Set passend zu HANSAMEDIPRO Verpackungseinheit: 2 Stück S-Anschlüsse, absperrbar S-Anschlüsse verdeckt, Abdeckung 3-fach abgedichtet Flachdichtung

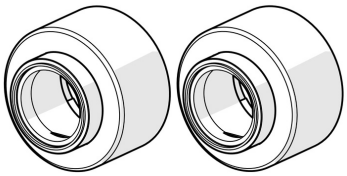

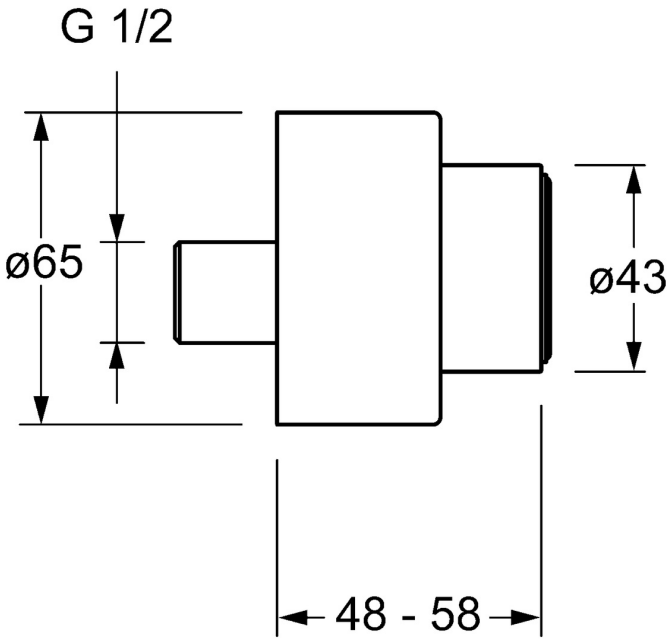

Technische Daten

Technische Eigenschaften

Anschlussgröße	**G1/2**
Länge / Höhe	**48 - 58 mm**