02720000 HANSA - Rosaces la paire Arrêté

EAN: 4015474267381
static.hansa.com/02720000

- Equipement auxiliaire
- Chrome
- Raccords excentriques, Rosaces de finition, Triple étanchéité du corps extérieur

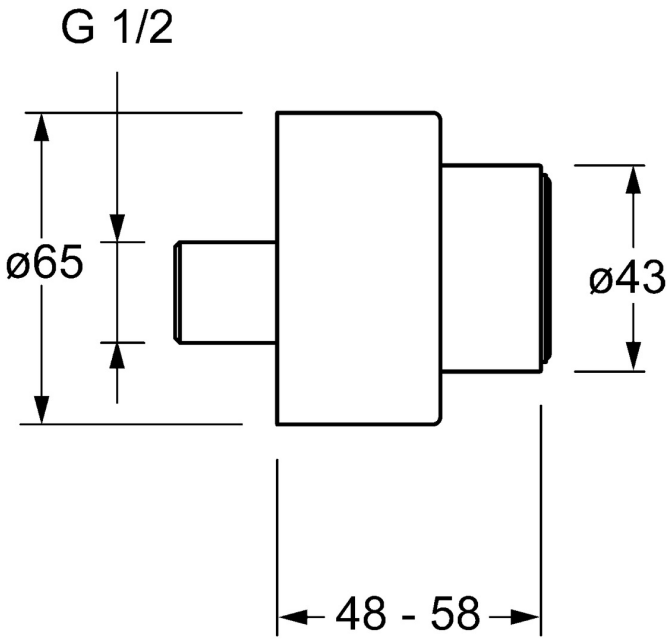

Caractéristiques techniques

Caractéristiques techniques

Alimentation en eau chaude	**max. +80°C**
Taille de raccord	**G1/2**
Longueur/hauteur	**48 - 58 mm**