0267010194 HANSADELTA - Brausebatterie Ausgelaufen

EAN: 4015474635333
static.hansa.com/0267010194

- Dusche
- Einhebelmischer
- Wandmontage
- Edelmessing
- Rückflussverhinderer
- Schalldämpfer

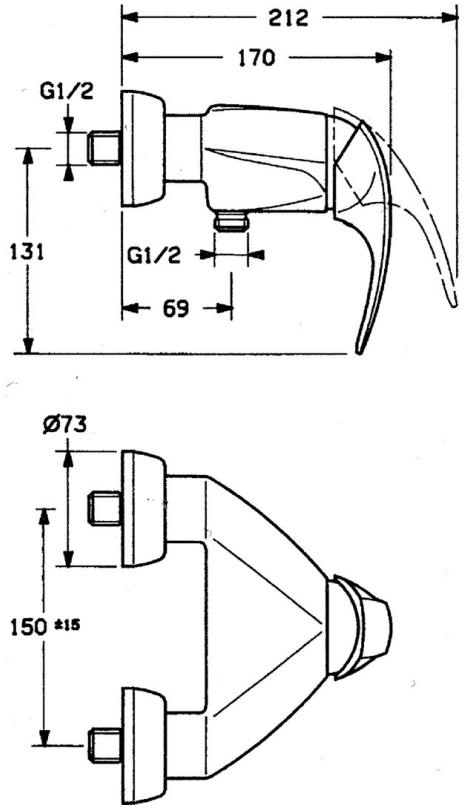

Technische Daten

Technische Eigenschaften

Warmwasserversorgung	**max. +80°C**
Arbeitsdruck	**0.5-10 bar**
Sicherungseinrichtung (EN1717)	**EB**

Ersatzteile

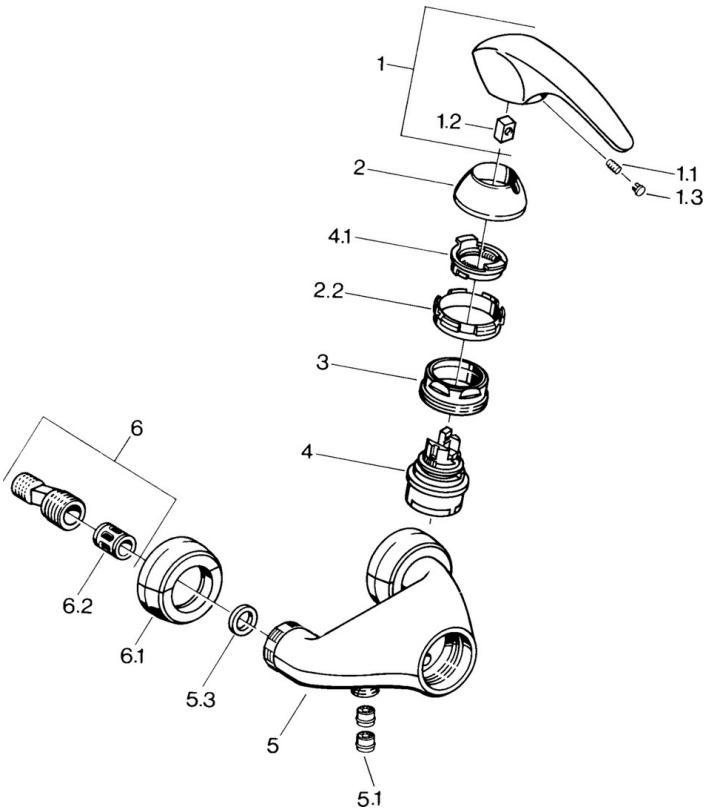

SP02670101

	Name	Art.-Nr.
1.1	Schraube, M5x8, SW2.5	59904755
1.2	Kunststoffadapter	59904778
1.3	Blindstopfen, hot/cold	59906705
2	Abdeckkappe Ausgelaufen	59910582
2.2	Zubehörteil Ausgelaufen	59910586
3	Ringschraube, M50x1, SW45	59904775
4	Kartusche, 4.8 eco	59904601
4.1	Warmwasser Begrenzer	59904759
5.1	Rückflussverhinderer	59905714
6	Exzenter-Anschluss, G3/4xG1/2, DN15	59910254
6.1	Rosetten (2 Stück) Ausgelaufen	59911022
6.2	Schalldämpfer	59904792