02622103 HANSAMEDIPRO - Miscelatore lavabo

Fuori produzione

EAN: 4015474267367
static.hansa.com/02622103

- Health & Care
- Monocomando
- Montaggio a parete
- Cromo
- Bocca fissa
- Getto laminare
- Leva con simbolo F+C, Leva/Manopola monocomando
- Raccordi a S eccentrici, Placca/Placche, Rosone con tripla guarnizione
- Ottone DZR, Corpo interno in ottone a basso contenuto di piombo < 0,3 %, Condotti acqua senza rivestimento in nichel

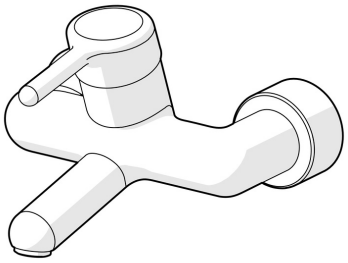

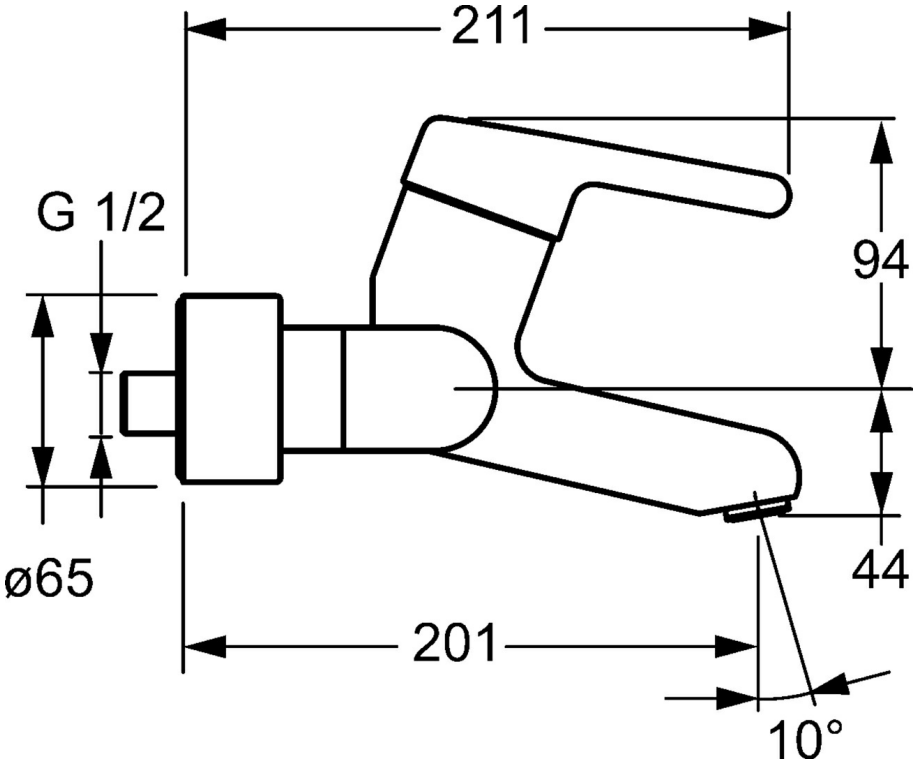

Dati tecnici

Caratteristiche tecniche

Fornitura di acqua calda	**max. +80°C**
Pressione di esercizio	**0.5-10 bar**
Profondità di installazione	**cc150 ± 10 mm**
Lunghezza / altezza	**201 mm**
Materiale	**Ottone**

Norme

Standard EN	**EN 817**
Classe di rumorosità	**I (ISO 3822)**

Certificati/Dichiarazioni

DVGW	**NW-6506CR0028**
ABP	**PA-IX 28489/IB**

© 2024 Hansa Armaturen GmbH - www.hansa.com - 03.04.2024

Parti di ricambio

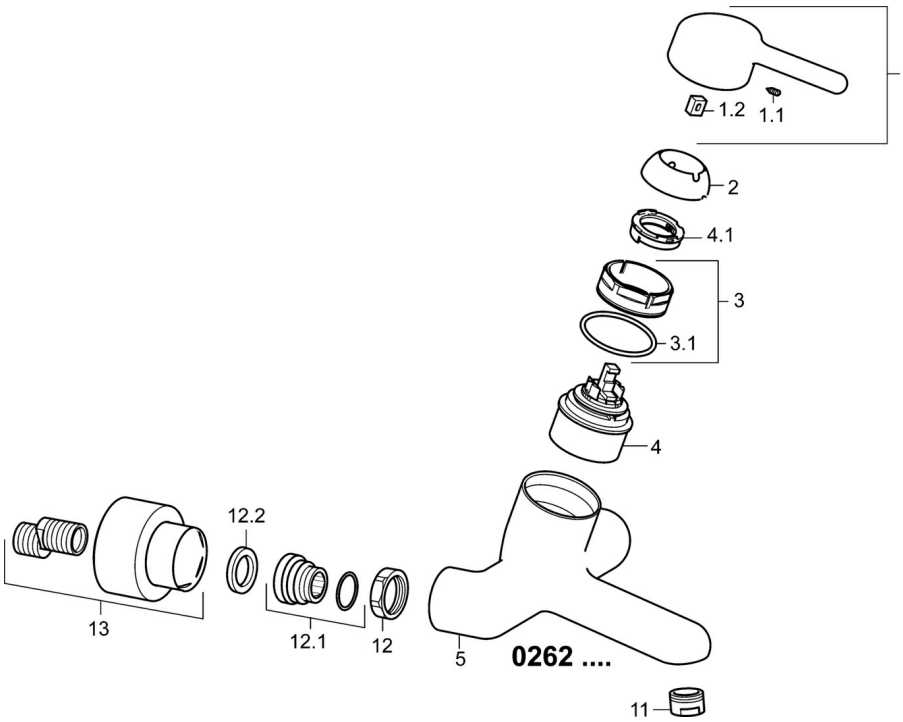

SP02622103

	Nome	Codice
1	Leva, L=93 mm Cromo	59914072
1.1	Screw, M5x8, SW2.5	59904755
1.2	Adattatore	59904778
2	Cappuccio Cromo	59914069
3	Dado di fissaggio, M50x1, SW45	59914070
3.1	O-ring, d 46x2	59912470
4	Cartuccia, 4.8 Classic	59911437
4.1	Hot water limiter	59904759
11	Aereatore, M24x1 STD PL HC A Laminar (2013-) Cromo	59914054
12	Dado di collegamento, G3/4, AF30	59902230
12.1	Accessione	59913400
12.2	Anello di tenuta, 23.9x15.2x2	59902689
13	Cromo Fuori produzione	02720000
N.I.	Chiave, SW45/SW50	59905190