# 02572206 HANSAMEDIPRO Protec - Mitigeur de lavabo et de cuisine

EAN: 4015474267282
static.hansa.com/02572206

- Santé & soins
- Monocommande
- Montage mural
- Chrome
- Bec pivotant, Verrouillable en position médiane
- Brise jet laminaire - sans adjonction d'air
- Levier PMR, Levier avec symbole C+F, Levier monocommande
- Limiteur de température et de débit, Limiteur de température ajustable
- Cartouche céramique de ø 48 mm pour contrôle de température et de débit
- Raccords excentriques, Rosaces de finition, Robinet d'arrêt, Triple étanchéité du corps extérieur
- Corps en laiton DZR, Le laiton en contact avec l'eau potable comporte une teneur en plomb <0,3%, Voies d'eau sans revêtement de nickel

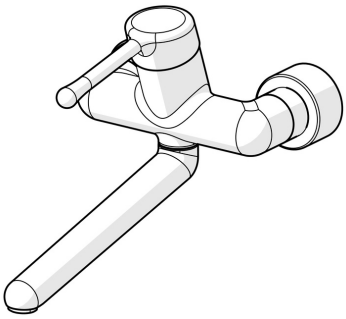

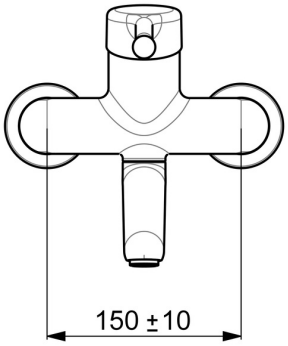


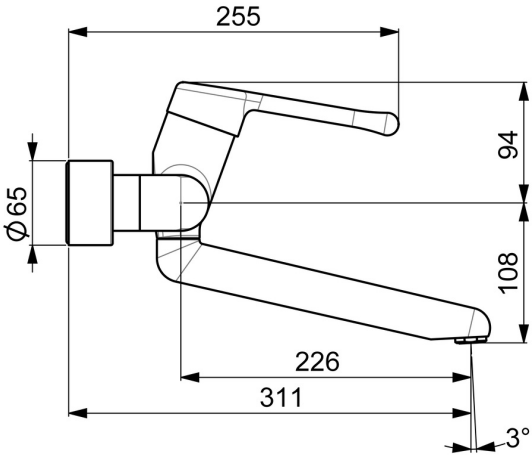

## Caractéristiques techniques

### Caractéristiques de débit

| | |
|---|---|
| Débit à 3 bar | **12.0 l/min** |

### Caractéristiques techniques

| | |
|---|---|
| Taille DN (diamètre nominal) | **DN15** |
| Alimentation en eau chaude | **max. +80°C** |
| Pression de service | **0.5-10 bar** |
| Largeur d'installation | **cc150 ± 10 mm** |
| Saillie | **311 mm** |
| Dispositif de protection (EN1717) | **AA** |
| Matériau | **brass** |

### Règlementations

| | |
|---|---|
| Norme EN | **EN 817** |
| Classe acoustique | **I (ISO 3822)** |

### Certificats et normes

| | |
|---|---|
| DVGW | **NW-6506CR0028** |
| ABP | **PA-IX 29893/IA** |

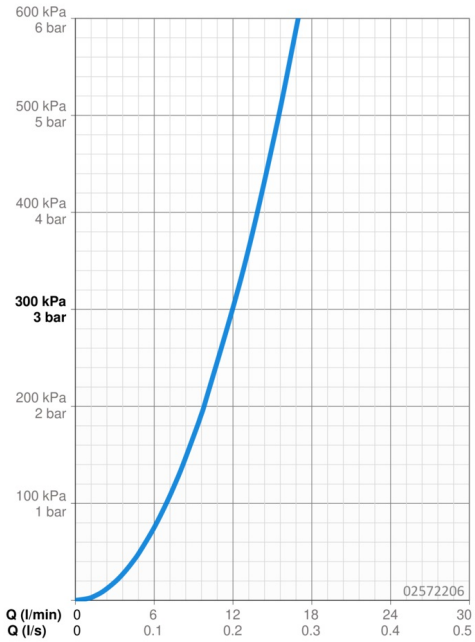


## Pièces de rechange

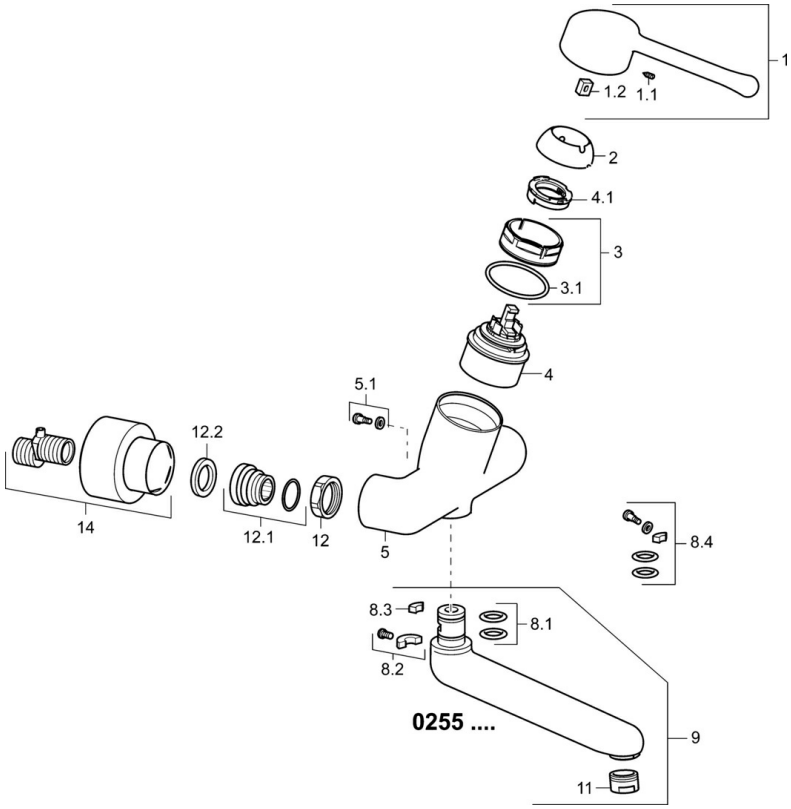


### SP02552206

| | Nom | Code |
|---|---|---|
| 1 | Levier long, L=143 | 02450006 |
| 1.1 | Vis, M5x8, SW2.5 | 59904755 |
| 1.2 | Kit de joints pour bec | 59904778 |
| 2 | Chape | 59914069 |
| 3 | Écrou de maintien, M50x1, SW45 | 59914070 |
| 3.1 | Joint, d 46x2 | 59912470 |
| 4 | Cartouche, 4.8 Classic | 59911437 |
| 4.1 | Hot water limiter | 59904759 |
| 5.1 | Vis, M6x12, AF2.5 | 59904804 |
| 8.1 | Joint, d 15x2.5 | 59910423 |
| 8.2 | Vis, M6x10, 2,5 | 59911435 |
| 8.2 | Limitateur | 59910421 |
| 8.3 | Limitateur | 59910422 |
| 8.4 | Ensemble d'entretien | 59912230 |
| 9 | Bec, L=161 | 02692000 |
| 9 | Bec, L=226 | 02702000 |
| 11 | Aérateur, M24x1 STD PL HC A Laminar (2013-) | 59914054 |
| 12 | Écrou de connexion, G3/4, AF30 | 59902230 |
| 12.1 | Connecteur | 59913400 |
| 12.2 | Joint, 23.9x15.2x2 | 59902689 |
| 14 | Rosaces la paire | 02720200 |
| N.I. | Clef, SW45/SW50 | 59905190 |
| N.I. | Emptying valve | 59912483 |

© 2024 Hansa Armaturen GmbH - www.hansa.com - 03.04.2024