0207210182 HANSADELTA - Miscelatore lavabo

EAN: 4015474643079
static.hansa.com/0207210182

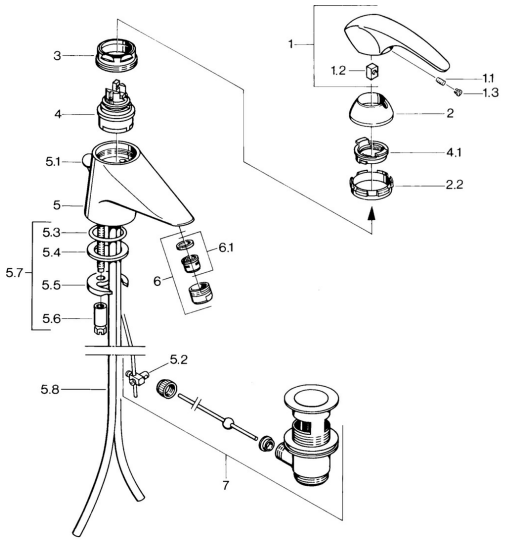

- Lavabo
- Monocomando
- Montaggio d'appoggio
- Bianco
- Bocca fissa
- Leva/Manopola monocomando, Leva con simbolo F+C

Dati tecnici

Caratteristiche tecniche

Fornitura di acqua calda	**max. +80°C**
Pressione di esercizio	**0.5-10 bar**
Materiale	**Ottone**

Norme

Standard EN	**EN 817**

Parti di ricambio

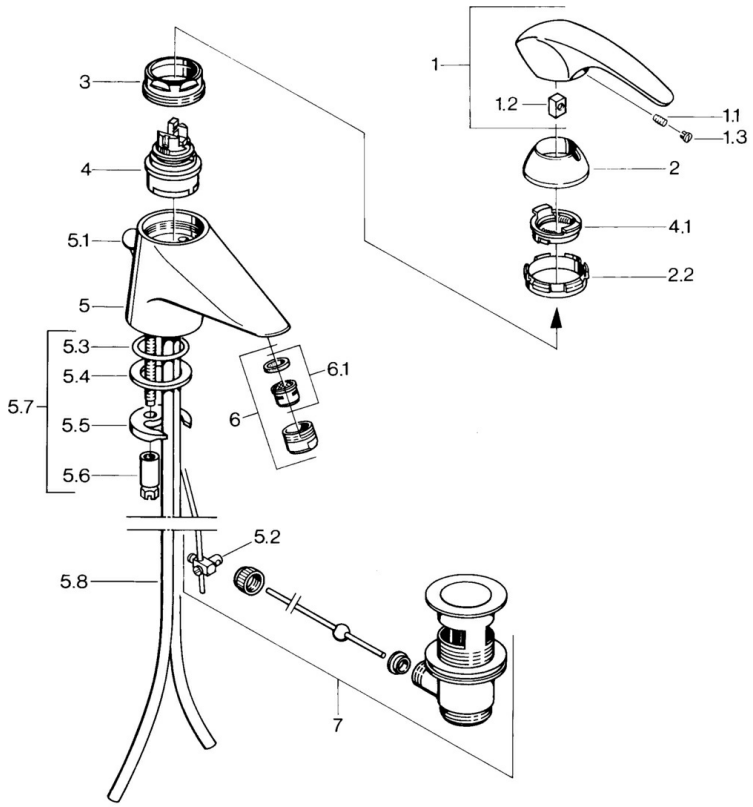

SP02092101

	Nome	Codice
1.1	Screw, M5x8, SW2.5	59904755
1.2	Adattatore	59904778
1.3	Tappo, hot/cold	59906705
2	Cappuccio Cromo Fuori produzione	59910582
2.2	Fornitura Fuori produzione	59910586
3	Vite eye, M50x1, SW45	59904775
4	Cartuccia, 4.8 Eco-Top	59911431
4	Cartuccia, 4.8 eco	59904601
4.1	Hot water limiter	59904759
5.2	Snodo	59904624
5.3	O-ring, d 38x3.5	59910236
5.4	Giunto, 48x33.5x2	59902283
5.5	Fixing plate	59904765
5.6	Screw, M8x1, SW13	59904766
5.7	Set di fissaggio	59910749
5.8	Cromo Fuori produzione	59911059
6	Aereatore, M24x1 STD CC A Ottone lucido Fuori produzione	59906580
6	Aereatore, M24x1 A Bianco Fuori produzione	59905419
6	Aereatore, M24x1 STD HC A Cromo	59902366
6.1	Aereatore, M22/24 A	59902081
7	Scarico a saltarello Ottone lucido Fuori produzione	59906734
7	Scarico a saltarello Cromo	59904620

© 2024 Hansa Armaturen GmbH - www.hansa.com - 03.04.2024