02000100 HANSA - Corpo incasso

Fuori produzione

EAN: 4015474680173
static.hansa.com/02000100

- Accessori
- A incasso
- Montaggio a parete con unità d'incasso
- Limitatore di temperatura, Limitatore di temperatura regolabile
- Cartuccia a dischi ceramici ø 48mm (Eco)
- Manicotto di guarnizione per costruzioni a secco senza malta, Scatola di montaggio e manicotto di copertura
- Senza set esterno

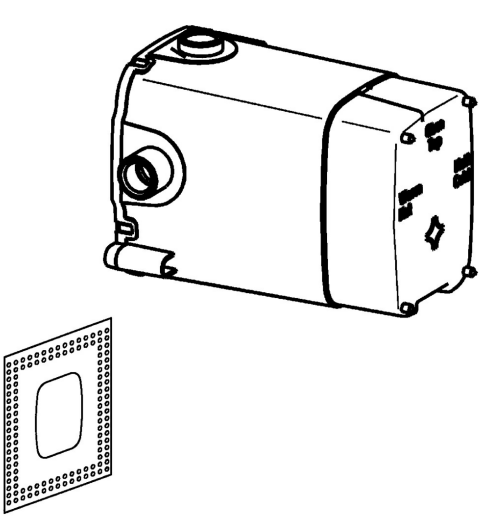

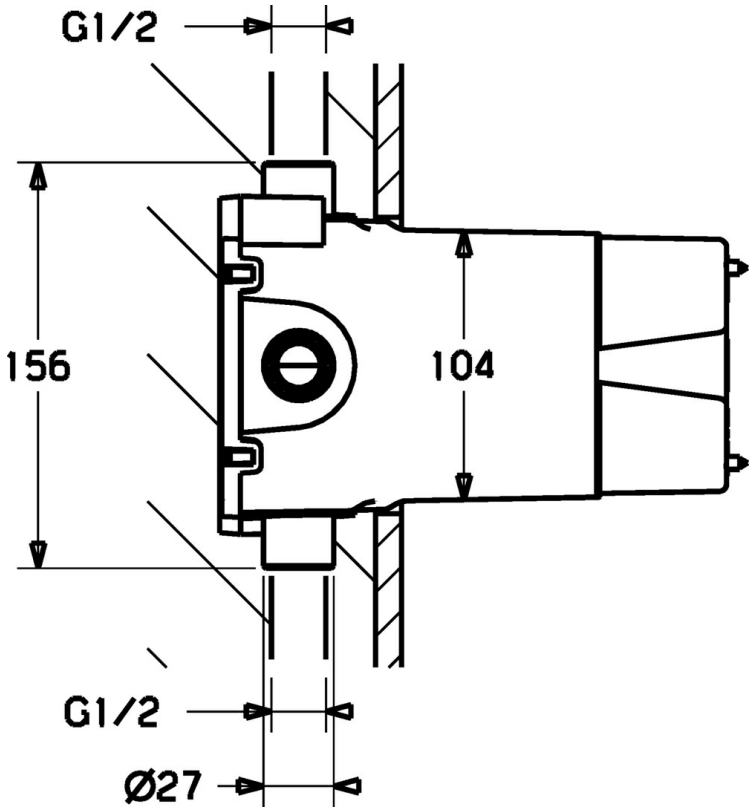

Dati tecnici

Caratteristiche tecniche

Misura DN (dimensione nominale)	**DN15**
Fornitura di acqua calda	**max. +80°C**
Pressione di esercizio	**1-10 bar**
Misura della connessione	**G1/2**
Materiale	**Ottone**

© 2024 Hansa Armaturen GmbH - www.hansa.com - 04.01.2024

Parti di ricambio

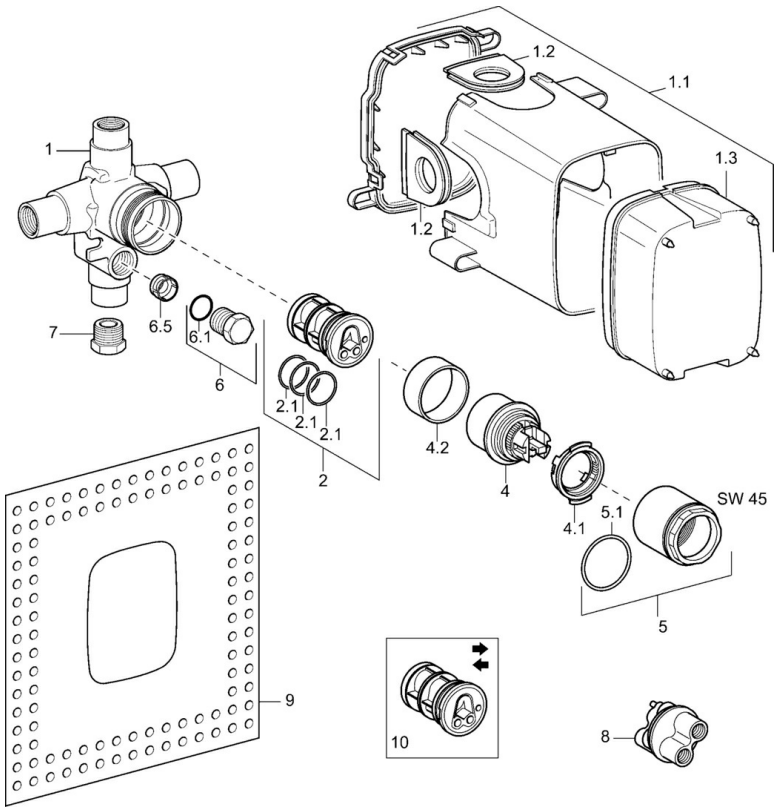

SP02000100

	Nome	Codice
1.1	Installation box Fuori produzione	59912379
1.1	Installation box Fuori produzione	59911500
1.2	Tappo Fuori produzione	59911501
1.3	Protezione Fuori produzione	59912380
1.3	Protezione Fuori produzione	59911502
2	Adapter	59911506
2.1	O-ring, d 40x2	59911507
4	Cartuccia, 4.8 eco	59904601
4.1	Hot water limiter	59904759
4.2	Adattatore Fuori produzione	59905871
5	Vite eye, M52x1, SW45	59911513
5.1	O-ring, 50.52x1.78	59906841
6	Tappo Fuori produzione	59905012
6.1	O-ring, d 18x2	59901422
6.5	[IT4426]	59912229
7	Tappo, G1/2	59905013
8	Flush connector	59912299
8	Flush connector Fuori produzione	59911419
9	L'anello di tenuta	59911418
10	Adapter, H/C reversed	59911429
N.I.	Prolunga, 20 mm	59904983
N.I.	Tappo Fuori produzione	59911512
N.I.	Screw, M5x25 Fuori produzione	59911503
N.I.	O-ring, d 25x2.5	59905053
N.I.	Screw, 5.5x33 Fuori produzione	59911504

© 2024 Hansa Armaturen GmbH - www.hansa.com - 04.01.2024