01968203 HANSAMIX - Wastafelkraan Stopgezet

EAN: 4015474568785
static.hansa.com/01968203

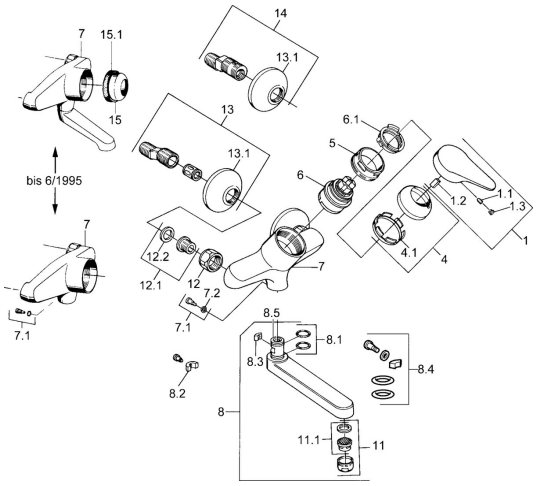

- Wastafel
- Eengreeps
- Wandmontage
- Chroom
- Eengreeps bediend, Hendel met warm-koud-aanduiding

Technische gegevens

Technische eigenschappen

Warmwatertoevoer	**max. +80°C**
Werkdruk	**0.5-10 bar**
Materiaal	**brass**

Voorschriften

EN-norm	**EN 817**

Reserveonderdelen

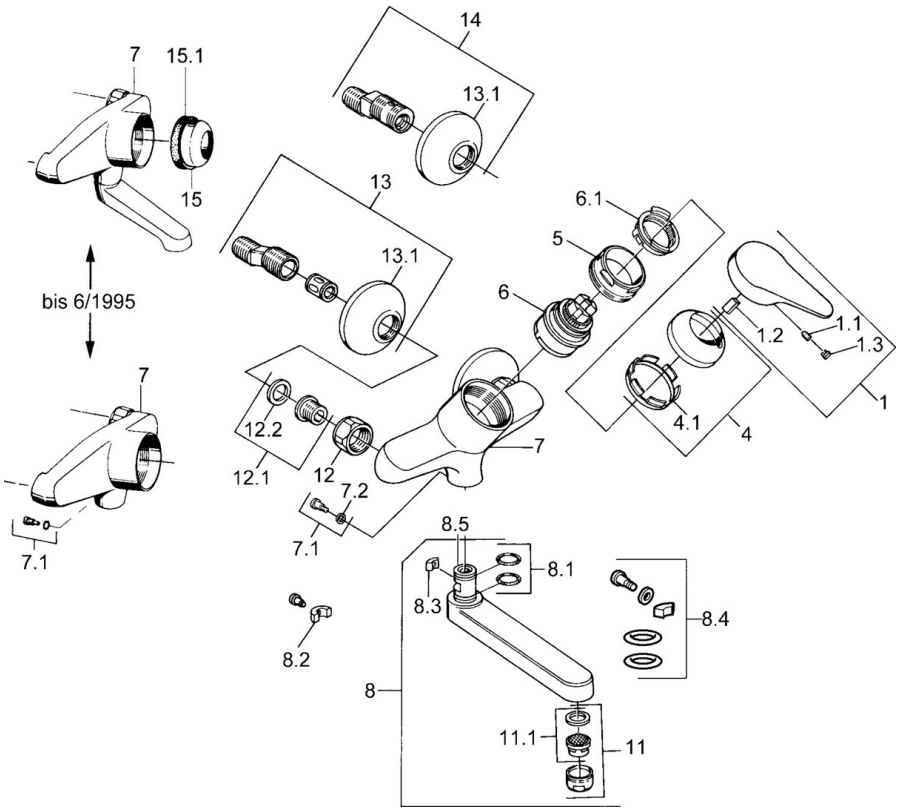

SP01968102

	Naam	Code
1	Hendel, (-2004) Chroom	59901882
1.1	Schroef, M5x8, SW2.5	59904755
1.2	Joint klassiek uitloop	59904778
1.3	Plug, hot/cold	59906705
4	Kap Chroom	59906563
4.1	Vaststelling van de mouw	59906695
5	Schroefoog, M50x1, SW45	59904775
6	Binnenwerk, 4.8 eco	59904601
6.1	Hot water limiter	59904759
7.1	Bevestigingsschroeven, M6x12, AF2.5	59904804
8	Uitloop, L=235 Chroom	59910417
8	Uitloop, L=145 Chroom	59911380
8	Uitloop, L=170 Chroom	59911183
8	Uitloop, L=96 Chroom	59910419
8.1	O-ring, d 15x2.5	59910423
8.2	Temperatuurbegrenzer	59910421
8.3	Temperatuurbegrenzer	59910422
11	Mousseur, M24x1 Z Chroom	59906826
11.1	Mousseur, M22/24, Z	59906830
12	Aansluiting moer, G3/4, AF30	59902230
12.1	Zetel, G1/2, L, WAF10	59904618
12.2	Borgring, 23.9x15.2x2	59902689
13	Excentrieke, G3/4xG1/2 Chroom	59904793
13.1	Afdekplaat Chroom	59904796

© 2024 Hansa Armaturen GmbH - www.hansa.com - 03.04.2024