01879101 HANSADISC - Brausebatterie Ausgelaufen

EAN: 4015474597341
static.hansa.com/01879101

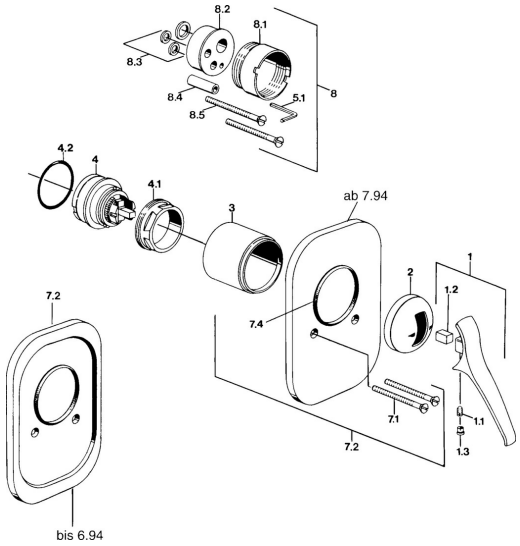

- Dusche
- Einhebelmischer
- Wandmontage für Unterputz-Einbaukörper
- Chrom

Technische Daten

Technische Eigenschaften

Warmwasserversorgung	**max. +80°C**
Arbeitsdruck	**0.5-10 bar**

Ersatzteile

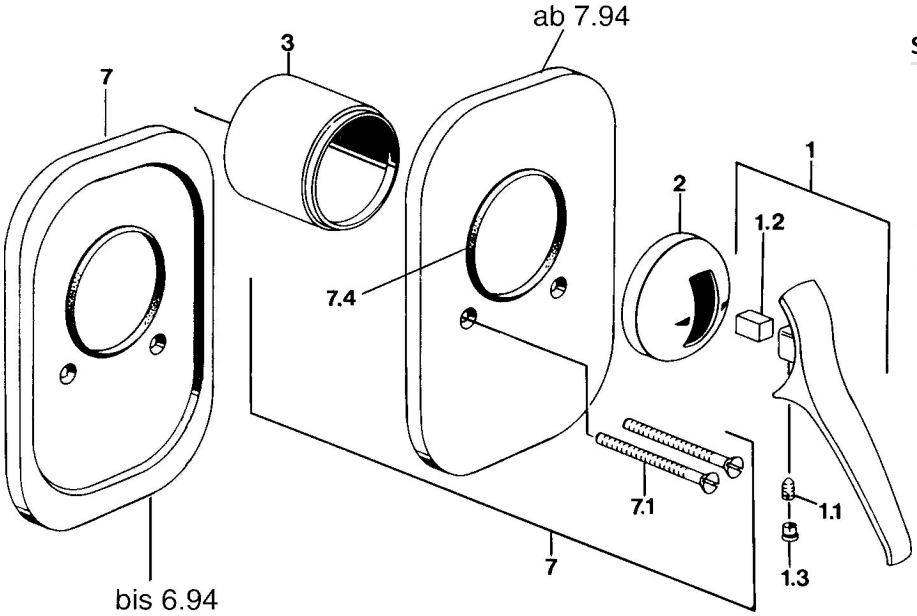

SP01879102

	Name	Art.-Nr.
1.1	Schraube, M5x8, SW2.5	59904755
1.2	Kunststoffadapter	59904778
1.3	Blindstopfen, hot/cold	59906705
2	Abdeckkappe Ausgelaufen	59905867
3	Kunststoffadapter Ausgelaufen	59905875
7.1	Schraube, M5x65	59904847
7.2	Rosette Ausgelaufen	59911012

© 2024 Hansa Armaturen GmbH - www.hansa.com - 03.04.2024