01800101 HANSA - UP-Rohbauset für Waschtischarmatur Ausgelaufen

EAN: 4057304013850
static.hansa.com/01800101

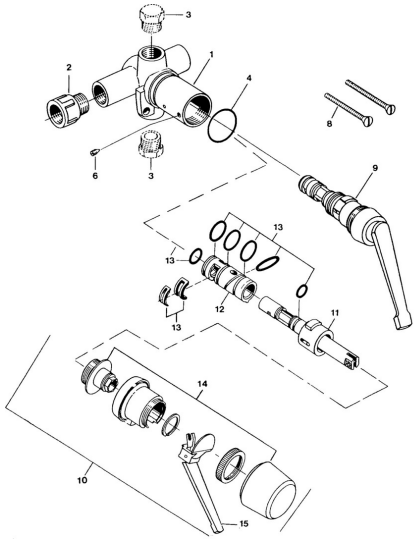

- Wanne & Dusche
- Unterputz Einbaukörper
- Wandmontage für Unterputz-Einbaukörper
- Chrom

Technische Daten

Technische Eigenschaften

Warmwasserversorgung	**max. +80°C**
Arbeitsdruck	**0.5-10 bar**

Ersatzteile

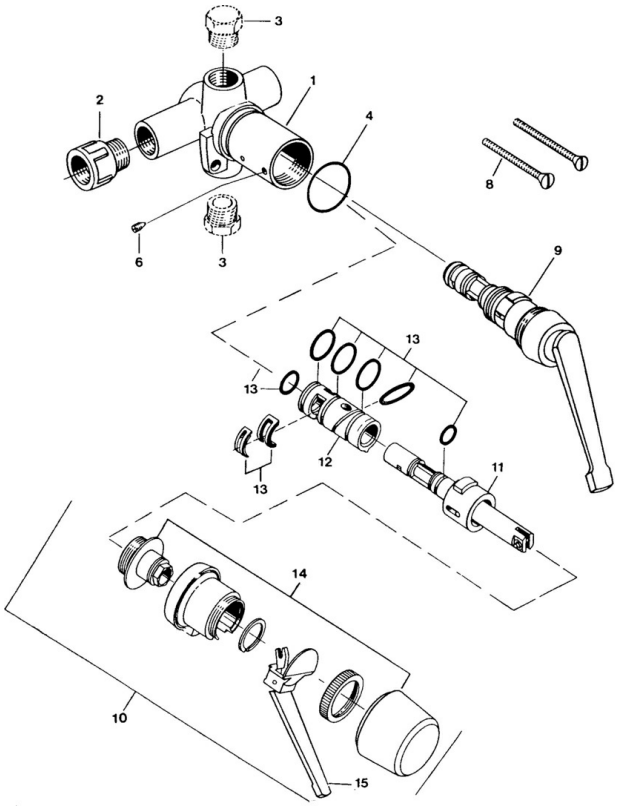

SP01800101

	Name	Art.-Nr.
6	Schraube, M4x4	59901027
9	Oberteil	59901549
13	Dichtungsset Ausgelaufen	59905861
13	Dichtungskit Ausgelaufen	59906997