01772504 HANSADISC - Wannenfüll- und Brausebatterie Ausgelaufen

EAN: 4015474059160
static.hansa.com/01772504

- Wanne & Dusche
- Einhebelmischer
- Wandmontage
- Chrom
- Einhandbedienhebel/Griff, Hebel mit W+K-Kennzeichnung
- Rückflussverhinderer
- Schalldämpfer
- Eigensicher gegen Rückfließen im häuslichen Gebrauch (nach DIN EN 1717)

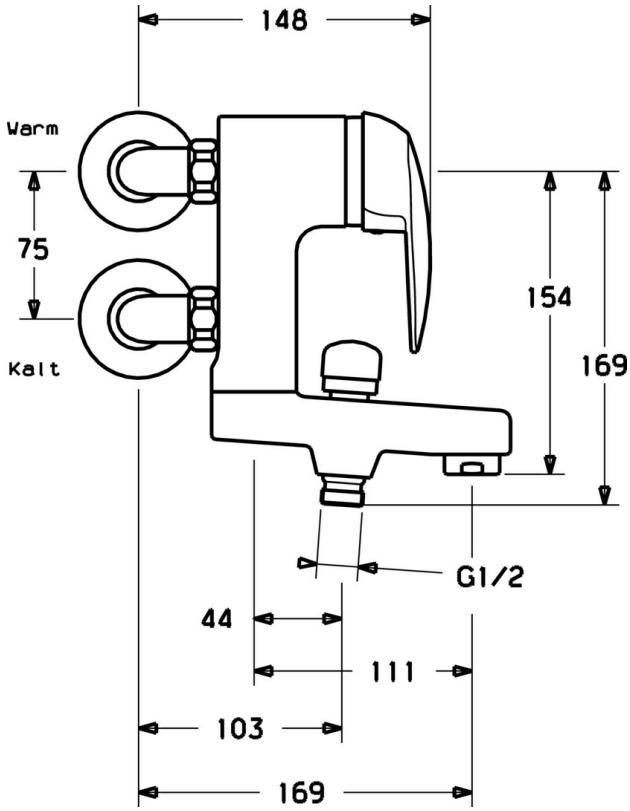

Technische Daten

Technische Eigenschaften

Warmwasserversorgung	**max. +80°C**
Arbeitsdruck	**0.5-10 bar**
Sicherungseinrichtung (EN1717)	**EB**

Vorschriften

EN Standard	**EN 817**

Ersatzteile

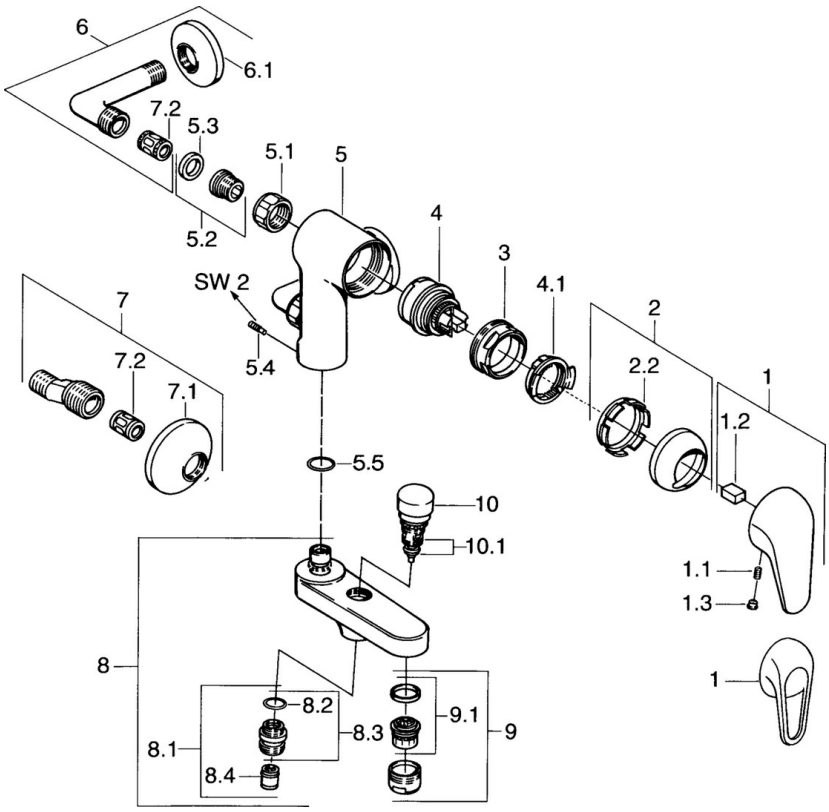

SP01772504

	Name	Art.-Nr.
1	Hebel	59913904
1.1	Schraube, M5x8, SW2.5	59904755
1.2	Kunststoffadapter	59904778
1.3	Blindstopfen, hot/cold	59906705
2	Abdeckkappe	59906563
2.2	Befestigungshülse	59906695
3	Ringschraube, M50x1, SW45	59904775
4	Kartusche, 4.8 eco	59904601
4.1	Warmwasser Begrenzer	59904759
5.1	Anschlussmutter, G3/4, AF30	59902230
5.2	Sitz, G1/2, L, WAF10	59904618
5.3	Haltering, 23.9x15.2x2	59902689
5.4	Schraube, M4x8 Ausgelaufen	59901419
5.5	O-Ring, 18x2.5	59902342
6	Anschlusswinkel Ausgelaufen	59905587
7	S-Anschluss, G3/4xG1/2	59904793
7.1	Rosette	59904796
7.2	Schalldämpfer	59904792
8	Auslauf Ausgelaufen	59911383
8.1	Gewindenippel, G1/2xM18x1	59911384
8.2	O-Ring, d 15x1.2	59911395
8.4	Rückflussverhinderer	59905714
9	Luftsprudler, M28x1 D	59907198
10	Umsteller, automatisch	59910803
10.1	Dichtungskit	59904791