01742103 HANSAMIX - Wannenfüll- und Brausebatterie Ausgelaufen

EAN: 4015474561557
static.hansa.com/01742103

- Wanne & Dusche
- Einhebelmischer
- Wandmontage
- Chrom
- Einhandbedienhebel/Griff, Hebel mit W+K-Kennzeichnung
- Rückflussverhinderer

Technische Daten

Technische Eigenschaften

Warmwasserversorgung	**max. +80°C**
Arbeitsdruck	**0.5-10 bar**
Sicherungseinrichtung (EN1717)	**EB**

Vorschriften

EN Standard	**EN 817**

Ersatzteile

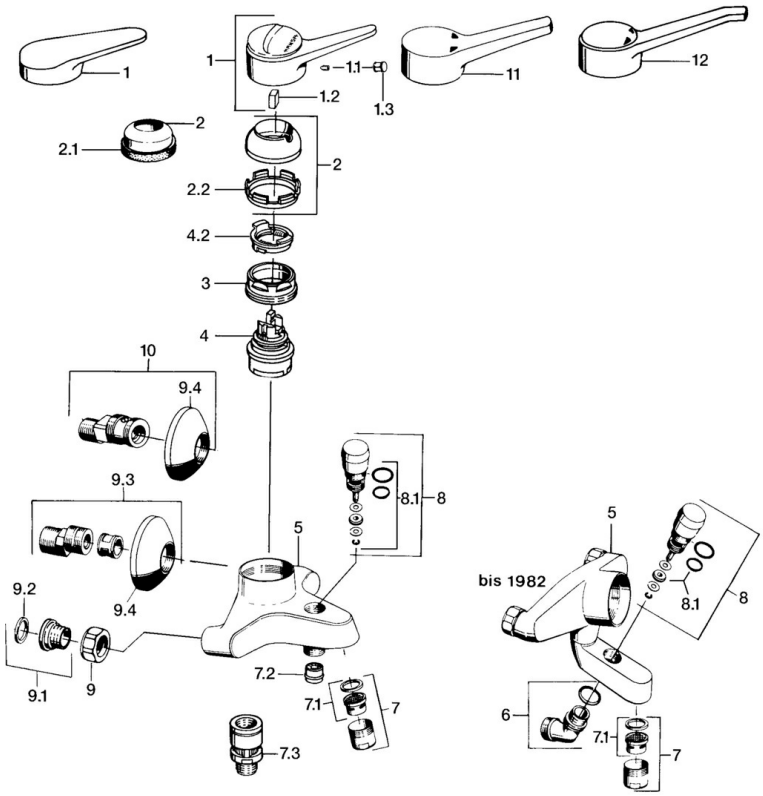

SP01742102

	Name	Art.-Nr.
1	Hebel, (-2004)	59901882
1.1	Schraube, M5x8, SW2.5	59904755
1.2	Kunststoffadapter	59904778
1.3	Blindstopfen, hot/cold	59906705
2	Abdeckkappe, (-1994) Ausgelaufen	59904756
2	Abdeckkappe	59906563
2.2	Befestigungshülse	59906695
3	Ringschraube, M50x1, SW45	59904775
4	Kartusche, 4.8 eco	59904601
4.2	Warmwasser Begrenzer	59904759
7	Luftsprudler, M28x1 C	59902088
7.1	Luftsprudler, M28x1 C Ausgelaufen	59902089
7.2	Rückflussverhinderer	59905714
7.3	Rohrbelüfter, DN15	59911330
8	Umsteller, automatisch	59910803
8.1	Dichtungskit	59904791
9	Anschlussmutter, G3/4, AF30	59902230
9.1	Sitz, G1/2, L, WAF10	59904618
9.2	Haltering, 23.9x15.2x2	59902689
9.3	S-Anschluss, G3/4xG1/2	59904793
9.4	Rosette	59904796

© 2024 Hansa Armaturen GmbH - www.hansa.com - 03.04.2024