# 0167010290 HANSAMIX - Brausebatterie Ausgelaufen

EAN: 4015474540835
static.hansa.com/0167010290

- Dusche
- Einhebelmischer
- Wandmontage
- Chrom/Gold
- Einhandbedienhebel/Griff, Hebel mit W+K-Kennzeichnung
- Rückflussverhinderer

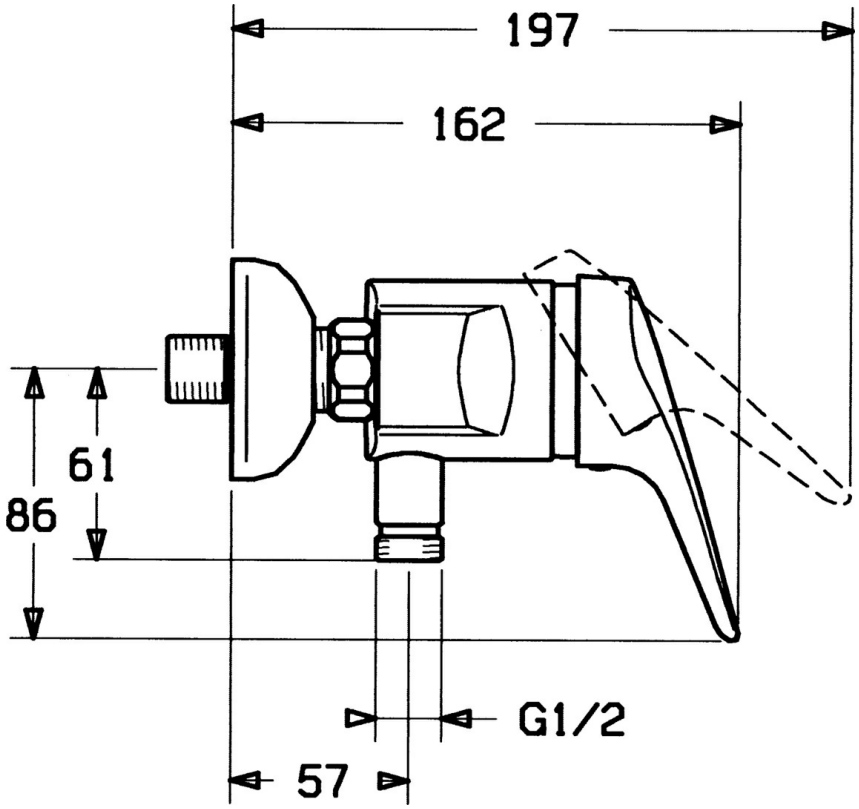


## Technische Daten

### Technische Eigenschaften

| | |
|---|---|
| Warmwasserversorgung | **max. +80°C** |
| Arbeitsdruck | **0.5-10 bar** |
| Sicherungseinrichtung (EN1717) | **EB** |

### Vorschriften

| | |
|---|---|
| EN Standard | **EN 817** |

## Ersatzteile

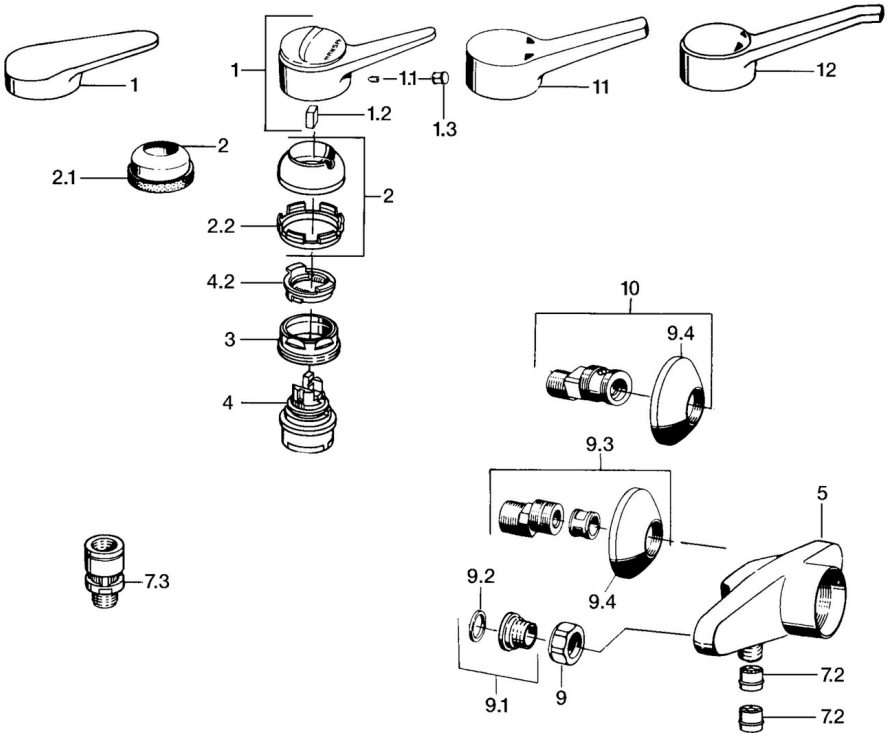


### SP0167010290

| | Name | Art.-Nr. |
|---|---|---|
| 1 | Hebel, (-2004) | 59901882 |
| 1.1 | Schraube, M5x8, SW2.5 | 59904755 |
| 1.2 | Kunststoffadapter | 59904778 |
| 1.3 | Blindstopfen, hot/cold | 59906705 |
| 2 | Abdeckkappe Gold Ausgelaufen | 59911472 |
| 2.2 | Befestigungshülse | 59906695 |
| 3 | Ringschraube, M50x1, SW45 | 59904775 |
| 4 | Kartusche, 4.8 eco | 59904601 |
| 4.2 | Warmwasser Begrenzer | 59904759 |
| 7.2 | Rückflussverhinderer | 59905714 |
| 9 | Überwurfmutter Ausgelaufen | 59905612 |
| 9.1 | Sitz, G1/2, L, WAF10 | 59904618 |
| 9.2 | Haltering, 23.9x15.2x2 | 59902689 |
| 9.3 | S-Anschluss, G3/4xG1/2 | 59904793 |
| 9.4 | Rosette | 59904796 |
| 10 | Excenteranschluss f.Stopventil u. Rosetten, G1/2xG3/4 | 59902034 |