01516286 HANSACLINICA - Waschtischbatterie

EAN: 4057304018916
static.hansa.com/01516286

- Waschtisch
- Gesundheit & Pflege
- Einhebelmischer
- Wandmontage
- Chrom
- Schwenkbarer Auslauf, Anschlag herausnehmbar
- Kristallklarer Laminarstrahl
- Einhandbedienhebel/Griff, Bügelhebel, Bedienungshebel lang, Hebel mit W+K-Kennzeichnung
- Temperaturbegrenzer, Heißwassersperre einstellbar (im Lieferumfang enthalten)
- ø 4.0 Steuerpatrone mit keramischen Dichtscheiben zur Wassermengen- und Temperatureinstellung, Schmutzfilter
- S-Anschlüsse, Abdeckung(en), mit integrierter Vorabsperrung, Schalldämpfer, Rosetten 3-fach abgedichtet
- Armaturenkörper aus entzinkungsbeständigem Messing (DZR), Wasserwege ohne Nickelbeschichtung
- ohne silikonhaltige Fette

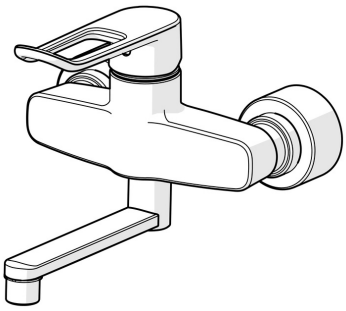

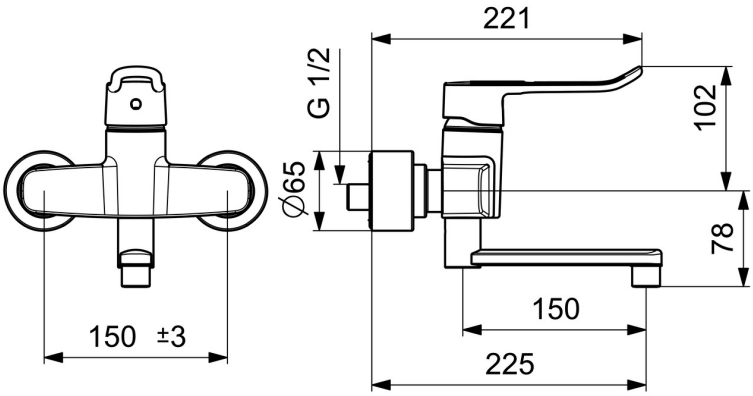

Technische Daten

Durchflusseigenschaften

Durchfluss bei 3 bar	**8.8 l/min**
Druckverlust bei einem Durchfluss von 0,1 l/s	**0.9 bar**

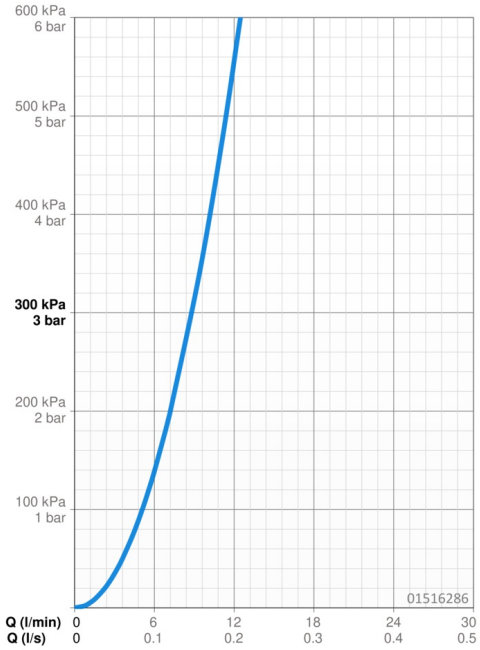

Technische Eigenschaften

DN-Größe (Nennmaß)	**DN15**
Warmwasserversorgung	**max. +80°C**
Arbeitsdruck	**0.5-10 bar**
Anschlussgröße	**G1/2**
Installationsabstand	**CC150± 15 mm**
Ausladung	**227 mm**
Sicherungseinrichtung (EN1717)	**AA**
Werkstoff	**Messing**

Vorschriften

EN Standard	**EN 817**
Geräuschklasse	**II (ISO 3822)**

Zulassungen und Deklarationen

DVGW	**DW-6506DL0556**
ABP	**PA-IX 29901/IA**
EPD	**S-P-06391**

Nachhaltigkeit

EPD module A1 (kg CO2 eq.)	**12,96**
EPD module A2 (kg CO2 eq.)	**0,62**
EPD module A3 (kg CO2 eq.)	**1,23**
EPD module A1-A3 (kg CO2 eq.)	**14,82**
EPD module A4 (kg CO2 eq.)	**0,41**
EPD module B7 (kg CO2 eq.)	**2725,38**
EPD module C2 (kg CO2 eq.)	**0,03**
EPD module C3 (kg CO2 eq.)	**0,03**
EPD module C4 (kg CO2 eq.)	**0,11**
EPD module D (kg CO2 eq.)	**-10,54**

Ersatzteile

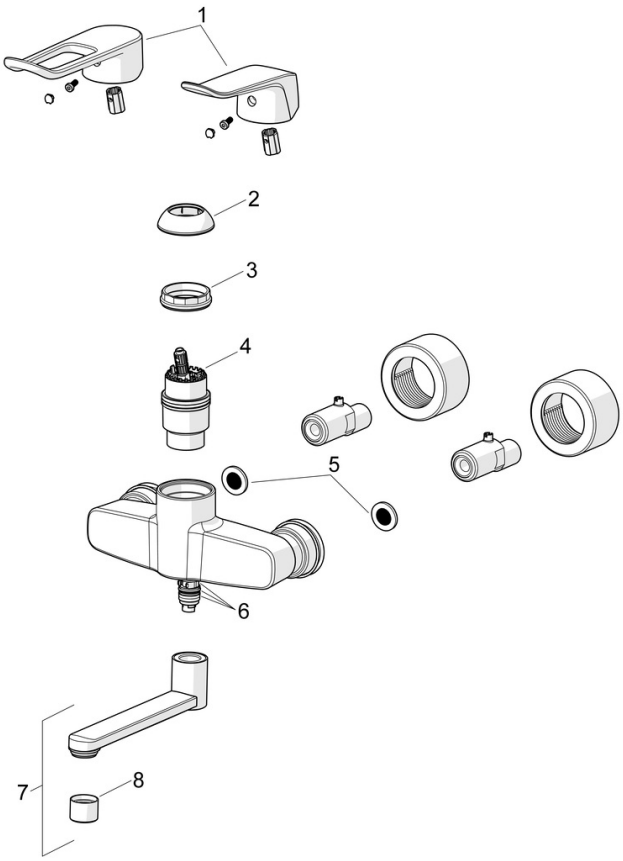

SP01516283

	Name	Art.-Nr.
01	Langer Hebel, L=162	59914716
01	Hebel, L=136	59914719
02	Abdeckkappe	59914454
03	Spann-Mutter, M42x1.5, SW 38	59914128
04	Kartusche, 4.0 Classic	59914129
05	Schmutzfilter, G3/4	59911076
06	Dichtungskit	59914263
07	Auslauf, L=150	290003
08	Luftsprudler, M22x1 STD PL HC A Laminar	59914732