01402161 HANSAPRADO - Miscelatore lavabo

EAN: 4015474682467
static.hansa.com/01402161

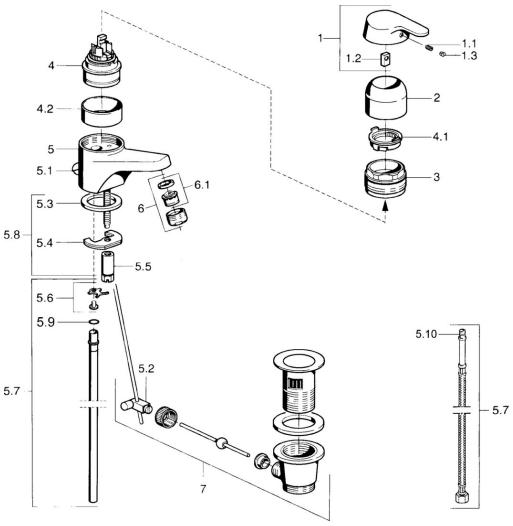

- Lavabo
- Monocomando
- Montaggio d'appoggio
- Cromo

Dati tecnici

Caratteristiche tecniche

Fornitura di acqua calda	**max. +80°C**
Pressione di esercizio	**0.5-10 bar**
Materiale	**Ottone**

Parti di ricambio

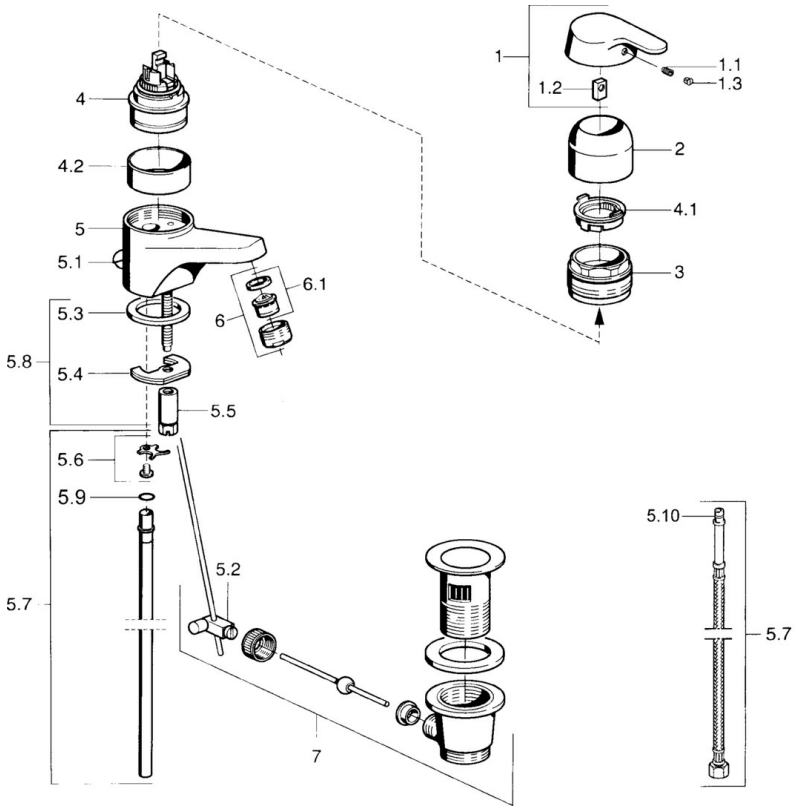

SP01402101

	Nome	Codice
1	Leva Cromo Fuori produzione	599015801
1.1	Screw, M5x8, SW2.5	59904755
1.2	Adattatore	59904778
1.3	Tappo, hot/cold	59906705
2	Cappuccio Cromo	59911160
3	Dado di fissaggio, M52x1, AF45	59911161
3.1	O-ring, d 39x2.5 Fuori produzione	59911162
4	Cartuccia, 4.8 eco	59904601
4	Cartuccia, 4.8 Eco-Top	59911431
4.1	Hot water limiter	59904759
4.2	Adattatore Fuori produzione	59905871
5.2	Snodo	59904624
5.3	Giunto, 37x48x3.5	59911422
5.4	Fixing plate	59904765
5.5	Screw, M8x1, SW13	59904766
5.6	Attachment clamp Fuori produzione	59911416
5.7	, d 10 mm, L=413	59911423
5.7	Cannette flessibili, L=370, G3/8 Fuori produzione	59911626
5.8	Set di fissaggio	59910749
6	Aereatore, M24x1 STD HC A Cromo	59902366
6.1	Aereatore, M22/24 A	59902081
7	Scarico a saltarello Cromo	59904620
N.I.	Rondella con portacatenella	59902219

© 2024 Hansa Armaturen GmbH - www.hansa.com - 03.04.2024