01272102 HANSADISC - Waschtischbatterie Ausgelaufen

EAN: 4015474661844
static.hansa.com/01272102

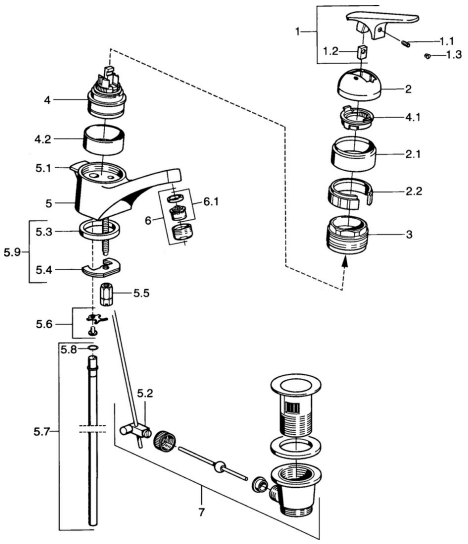

- Waschtisch
- Einhebelmischer
- Standmontage
- Chrom

Technische Daten

Technische Eigenschaften

Warmwasserversorgung	**max. +80°C**
Arbeitsdruck	**0.5-10 bar**
Werkstoff	**Messing**

Ersatzteile

SP01272102

	Name	Art.-Nr.
1.1	Schraube, M5x8, SW2.5	59904755
1.2	Kunststoffadapter	59904778
1.3	Blindstopfen, hot/cold	59906705
2	Abdeckkappe Ausgelaufen	59905867
2.1	Abdeckung Ausgelaufen	59911420
2.2	Halter Ausgelaufen	59911421
3	Gegenmutter, M52x1, AF45	59911161
4	Kartusche, 4.8 eco	59904601
4.1	Warmwasser Begrenzer	59904759
4.2	Distanzhülse Ausgelaufen	59905871
5.3	Dichtung, 37x48x3.5	59911422
5.4	Befestigungsplatte	59904765
5.5	Schraube, M8x1, SW13	59904766
5.6	Befestigungsklammer Ausgelaufen	59911416
5.7	Rohr, d 10 mm, L=413	59911423
5.8	O-Ring, 9x2	59905095
5.9	Befestigungssatz	59910749
6	Luftsprudler, M24x1 STD HC A	59902366
6.1	Luftsprudler, M22/24 A	59902081
8	Kettenhalter	59902219
9	Blindstopfen	59906910

© 2024 Hansa Armaturen GmbH - www.hansa.com - 03.04.2024