0123210283 HANSADISC - Küchenarmatur Ausgelaufen

EAN: 4015474661585
static.hansa.com/0123210283

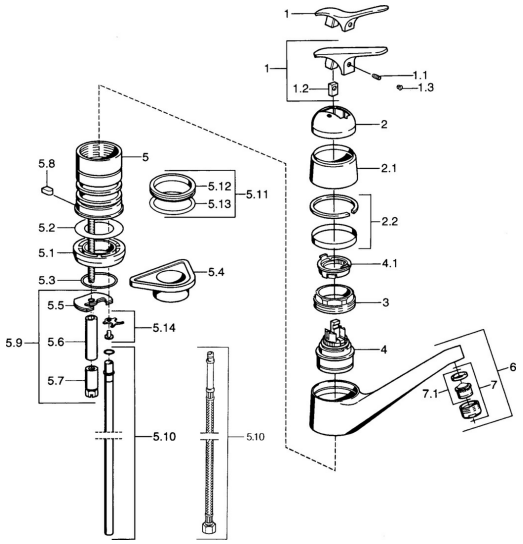

- Küche
- Einhebelmischer
- Standmontage
- Rot

Technische Daten

Technische Eigenschaften

Warmwasserversorgung	**max. +80°C**
Arbeitsdruck	**0.5-10 bar**
Werkstoff	**Messing**

Ersatzteile

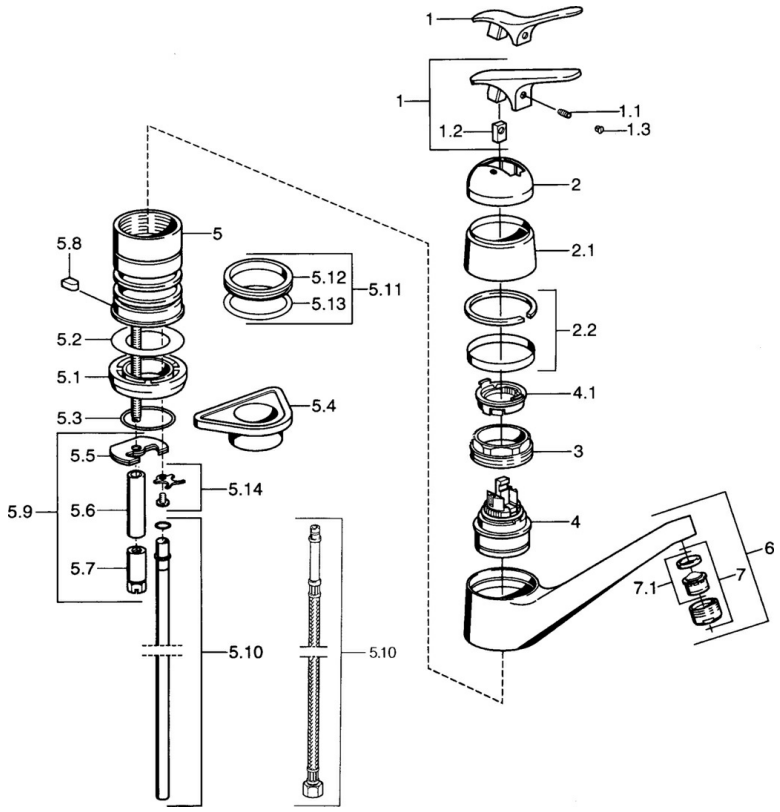

SP01232102

	Name	Art.-Nr.
1.1	Schraube, M5x8, SW2.5	59904755
1.2	Kunststoffadapter	59904778
1.3	Blindstopfen, hot/cold	59906705
2	Abdeckkappe Ausgelaufen	59905867
2.2	Temperaturring Ausgelaufen	59911424
3	Befestigungsschraube, M50x1, SW45	59904890
4	Kartusche, 4.8 eco	59904601
4.1	Warmwasser Begrenzer	59904759
5.2	Dichtung, 59x26x0.5 Ausgelaufen	59911425
5.3	O-Ring, d 38x3.5	59910236
5.4	PVC-Befestigungsplatte	59910008
5.5	Befestigungsplatte	59904765
5.7	Schraube, M8x1, SW13	59904766
5.8	Halter Ausgelaufen	59905690
5.9	Befestigungssatz	59910749
5.10	Anschlussrohr Ausgelaufen	59910629
5.11	Dichtungskit	59904891
5.12	Dichtung, 40.3x6	59911387
5.13	O-Ring, 47.22x3.53 Ausgelaufen	59911386
5.14	Befestigungsklammer Ausgelaufen	59911416
6	Auslauf Ausgelaufen	59910640
7	Luftsprudler, M24x1 Mocca Ausgelaufen	59904998
7	Luftsprudler, M24x1 STD HC A	59902366
7	Luftsprudler, M24x1 A Weiss Ausgelaufen	59905419
7.1	Luftsprudler, M22/24 A	59902081