01192183 HANSAMIX - Robinetterie de lavabo

EAN: 4015474271210
static.hansa.com/01192183

- Lavabo
- Monocommande
- Montage sur plage
- Chrome
- Bec pivotant
- PCA - Mousseur à débit constant indépendamment de la pression
- Levier avec symbole C+F, Levier monocommande
- Vidage avec tirette
- Limiteur de température et de débit, Limiteur de température ajustable
- Eco cartouche céramique de ø 48 mm pour contrôle de température et de débit
- Raccordement par tubulures cuivre
- Corps en laiton DZR

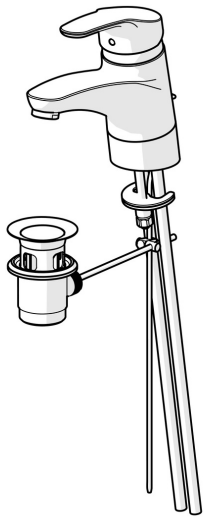

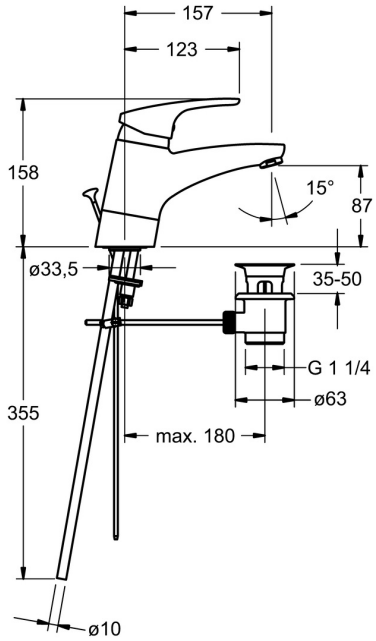

Caractéristiques techniques

Caractéristiques de débit

Eco-débit à 3 bar	**4.2 l/min**
Débit à 3 bar (avec limiteur de débit)	**7.8 l/min**

Caractéristiques techniques

Taille DN (diamètre nominal)	**DN15**
Alimentation en eau chaude	**max. +80°C**
Pression de service	**0.5-10 bar**
Taille de raccord	**Ø10**
Saillie	**157 mm**
Dispositif de protection (EN1717)	**AA**
Matériau	**brass**

Règlementations

Norme EN	**EN 817**
Classe acoustique	**I (ISO 3822)**

Certificats et normes

KIWA	**K6116/08**
ABP	**P-IX 29887/IA**

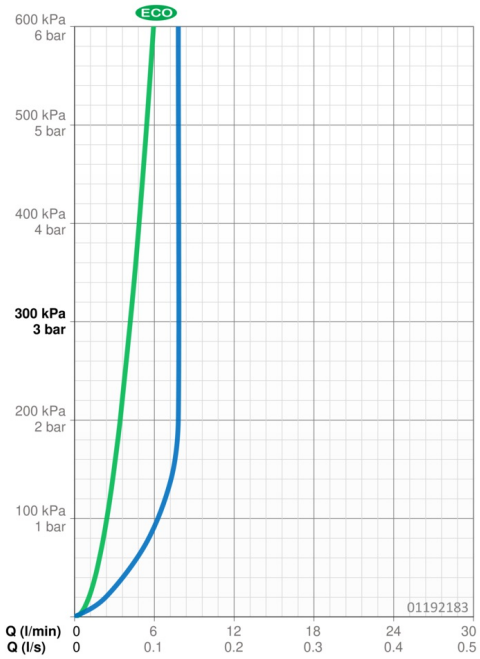

Pièces de rechange

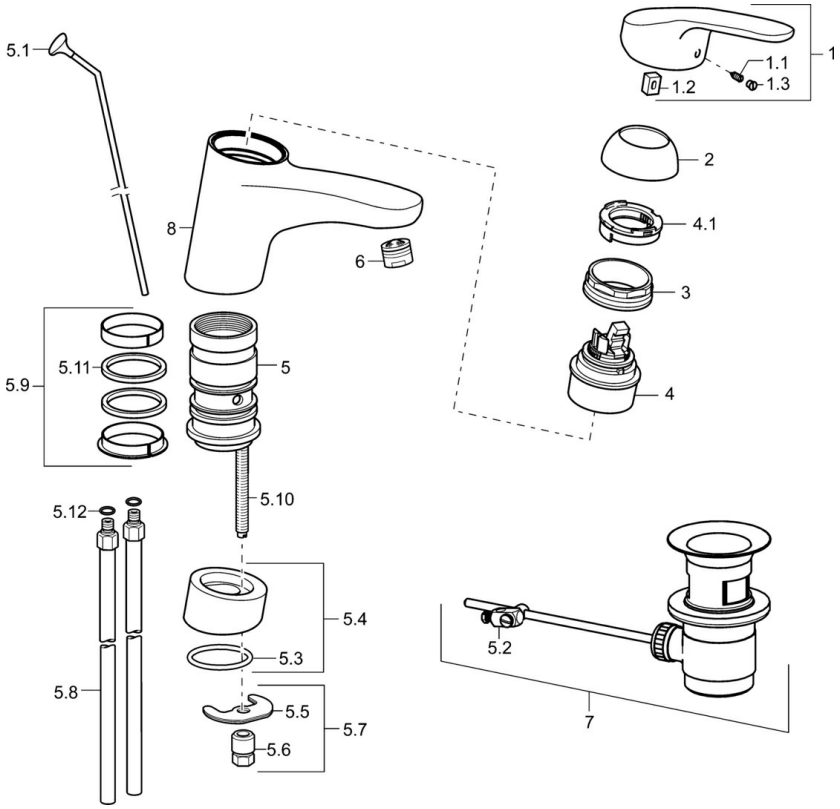

SP01192183

	Nom	Code
1	Levier, L=93 mm	01880083
1	Levier long, L=138	01880076
1.1	Vis, M5x8, SW2.5	59904755
1.2	Kit de joints pour bec	59904778
1.3	Capuchon Gris	59912112
2	Chape	59912647
3	Vis, M50x1, SW45	59904890
4	Cartouche, 4.8 eco	59904601
4.1	Hot water limiter	59904759
5.1	Tirette de vidage	59914050
5.2	Joint	59904624
5.4	Plaques de compensation	59914051
5.5	Fixing plate	59904765
5.6	Vis, M8x1, SW13	59904766
5.7	Ensemble de fixation	59910749
5.8	Tuyau de raccordement, L=430, M10x1	59912550
5.9	Set de fixation pour bec	59912646
5.10	Vis, M8x1, L=140	59912474
5.11	Joint, 40.3x6	59911387
5.12	Joint, d 7.65x1.78	59902337
6	Aérateur, M24x1 (2011-)	59913739
7	Vidage	59904620
8	Bec Arrêté	59914052

© 2024 Hansa Armaturen GmbH - www.hansa.com - 16.04.2024