0114210287 HANSAMIX - Miscelatore cucina

EAN: 4015474640771
static.hansa.com/0114210287

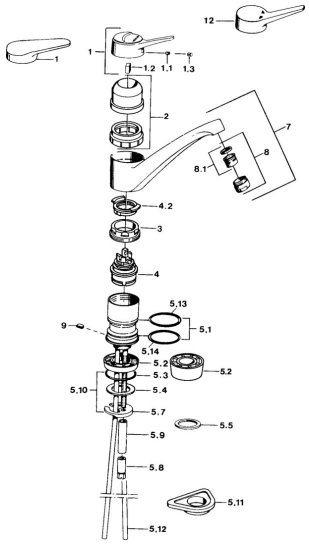

- Cucina
- Monocomando
- Montaggio d'appoggio
- Moka
- Leva/Manopola monocomando, Leva con simbolo F+C
- Collegamento con tubo

Dati tecnici

Caratteristiche tecniche

Fornitura di acqua calda	**max. +80°C**
Pressione di esercizio	**0.5-10 bar**
Materiale	**Ottone**

Norme

Standard EN	**EN 817**

Parti di ricambio

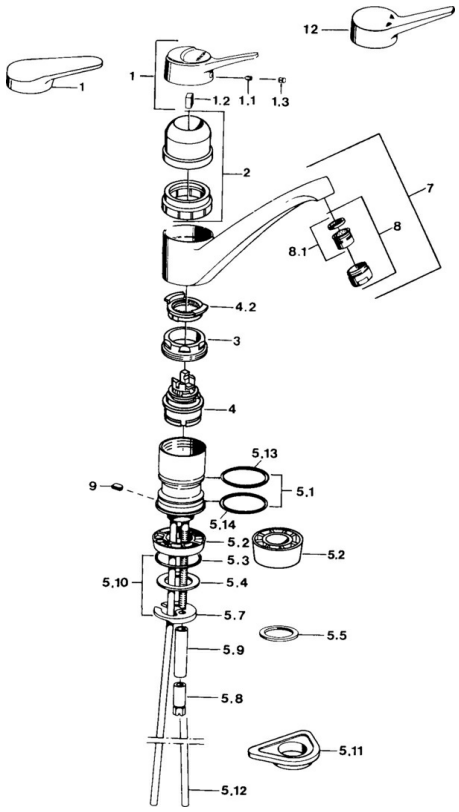

SP01142102

	Nome	Codice
1	Leva, (-2004) Cromo	59901882
1	Leva Bianco Fuori produzione	5990188282
1.1	Screw, M5x8, SW2.5	59904755
1.2	Adattatore	59904778
1.3	Tappo, hot/cold	59906705
2	Cappuccio Bianco Fuori produzione	59910746
2	Cappuccio Moka Fuori produzione	59910745
2	Cappuccio Cromo Fuori produzione	59910744
3	Viti di fissaggio, M50x1, SW45	59904890
4	Cartuccia, 4.8 eco	59904601
4.2	Hot water limiter	59904759
5.1	Kit di guarnizione	59904891
5.2	Sockel Cromo Fuori produzione	59910335
5.3	O-ring, 42x3.5	59904764
5.4	Giunto, 48x33.5x2	59902283
5.5	Anello glassato	59904893
5.6	Screw, R1 Fuori produzione	59904894
5.7	Fixing plate	59904765
5.10	Set di fissaggio	59910749
5.11	Base per fissaggio	59910008
5.12	Tubo di accoppiamento Fuori produzione	59910629
5.13	Giunto, 40.3x6	59911387
5.14	O-ring, 47.22x3.53 Fuori produzione	59911386
8	Aereatore, M24x1 A Bianco Fuori produzione	59905419
8	Aereatore, M24x1 Moka Fuori produzione	59904998
8	Aereatore, M24x1 STD HC A Cromo	59902366
8.1	Aereatore, M22/24 A	59902081
9	Retainer Fuori produzione	59905690