01131102 HANSAMIX - Robinetterie lavabo écoulement libre

EAN: 4015474641310
static.hansa.com/01131102

- Lavabo
- Monocommande, Basse pression
- Montage sur plage
- Chrome
- Bec fixe
- Brise jet laminaire - sans adjonction d'air
- Levier monocommande, Levier avec symbole C+F
- Vidage avec tirette
- Eco cartouche céramique de ø 48 mm pour contrôle de température et de débit
- Raccordement par tubulures cuivre
- Kit de fixation express

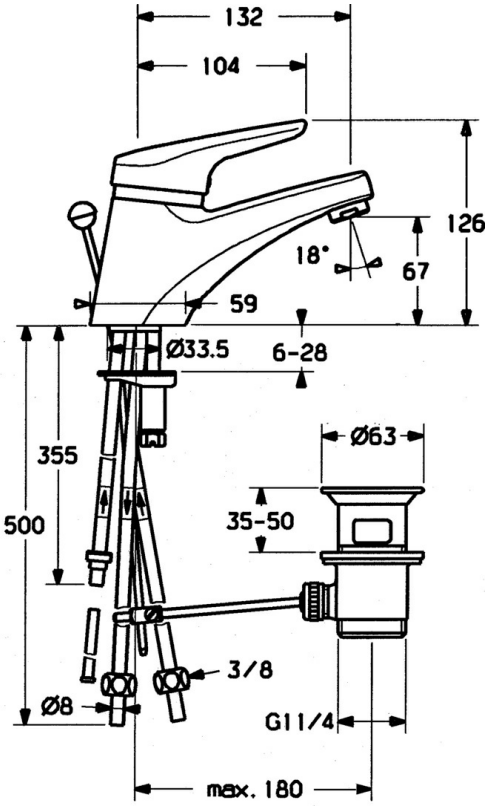

Caractéristiques techniques

Caractéristiques techniques

Taille DN (diamètre nominal)	**DN15**
Alimentation en eau chaude	**max. +80°C**
Pression de service	**0.5-5 bar**
Taille de raccord	**Ø8**
Saillie	**130 mm**
Matériau	**brass**

Règlementations

Norme EN	**EN 817**

Pièces de rechange

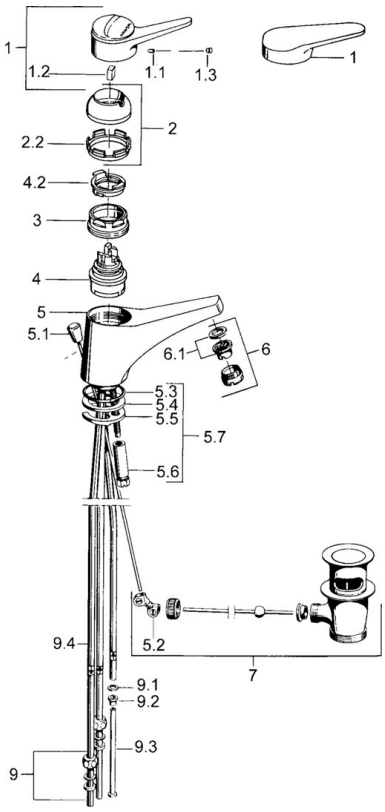

SP01131102

	Nom	Code
1	Levier, (-2004)	59901882
1.1	Vis, M5x8, SW2.5	59904755
1.2	Kit de joints pour bec	59904778
1.3	Bouchon cache trou, hot/cold	59906705
2	Chape	59906563
2	Chape, (-1994) Arrêté	59904756
2.1	Anneau Arrêté	59904809
2.2	Manchon de fixation	59906695
3	Vis Loop, M50x1, SW45	59904775
4	Cartouche, 4.8 eco	59904601
4.2	Hot water limiter	59904759
5.2	Joint	59904624
5.3	Joint, 42x3.5	59904764
5.4	Joint, 48x33.5x2	59902283
5.5	Fixing plate	59904765
5.6	Vis, M8x1, SW13	59904766
5.7	Ensemble de fixation	59910749
6	Aérateur, M24x1 A, low pressure	59902692
6	Aérateur, M24x1 Blanc	59905527
6.1	Aérateur, M22/24, ND	59901553
7	Vidage	59904620
9	Écrou du raccord	59904969
9.1	Set de fixation pour bec, 14.9x8.5x1	59902352
9.2	Set de fixation pour bec, 10x8	59902272
9.3	Tuyau	59902151
N.I.	Bouchon cache trou	59906910
N.I.	Bague avec graine d'attache	59902219