01082186 HANSAMEDICA - Umývadlová batéria Ukončené

EAN: 4015474271579
static.hansa.com/01082186

- Zdravotná starostlivosť a opatrovateľstvo
- Jednopáková
- Stojanková
- Chróm
- Pevné výtokové rameno
- Aerátor s laminárnym prúdom vody
- Dlhá páka, Páka so symbolom teplej a studenej vody, Jedna ovládacia páka / rukoväť
- Funkcie pre nastavenie maximálnej teploty a prietoku vody, Nastaviteľný obmedzovač teploty vody (súčasť dodávky, možnosť dodatočnej inštalácie)
- ϕ 48 mm keramická Eco kartuša pre ovládanie teploty a prietoku vody
- Medené pripojovacie trubičky
- Telo batérie z mosadze DZR, Vodné cesty bez poniklovania, Montážny systém Rapid
- Bez odtokovej garnitúry, Bez otvoru na tiahlo

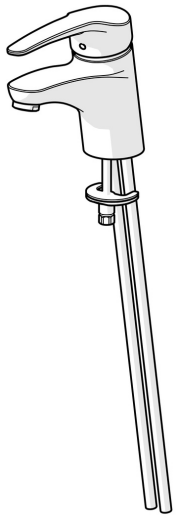

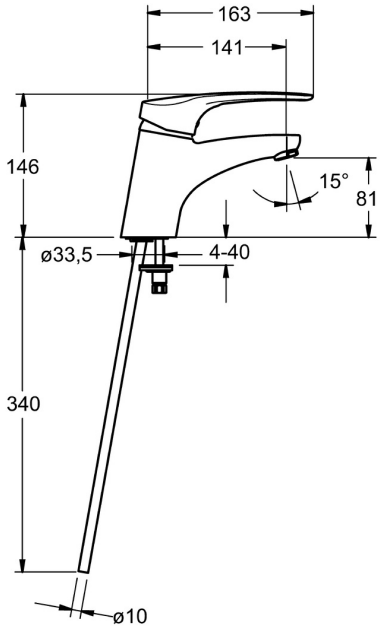

Technické údaje

Vlastnosti prietoku

Prietok Eco pri 3 bar	**6.0 l/min**
Prietok pri tlaku 3 bar	**12.0 l/min**

Technické vlastnosti

Veľkosť DN (menovitý rozmer)	**DN15**
Dodávka teplej vody	**max. +80°C**
Pracovný tlak	**0.5-10 bar**
Spojovacia veľkosť	**Ø10**
Projection	**141 mm**
Spätná klapka (STN EN 1717)	**AA**
Materiál	**Mosadz**

Predpisy

Norma EN	**EN 817**
Trieda hlučnosti	**I (ISO 3822)**

Schválenia a Prehlásenia

KIWA	**K6116/08**
ABP	**P-IX 29885/IA**

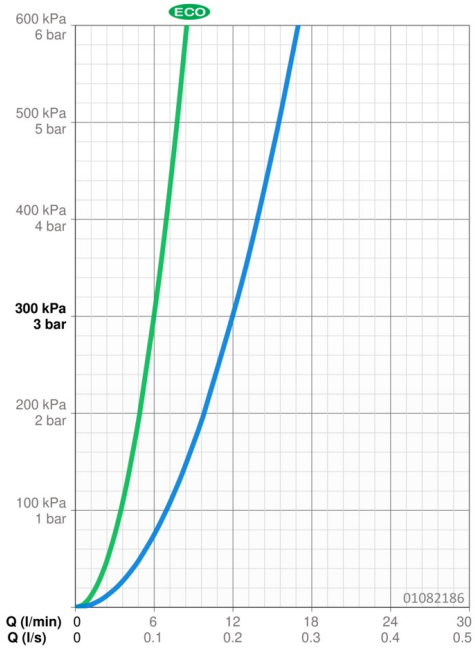

Náhradné diely

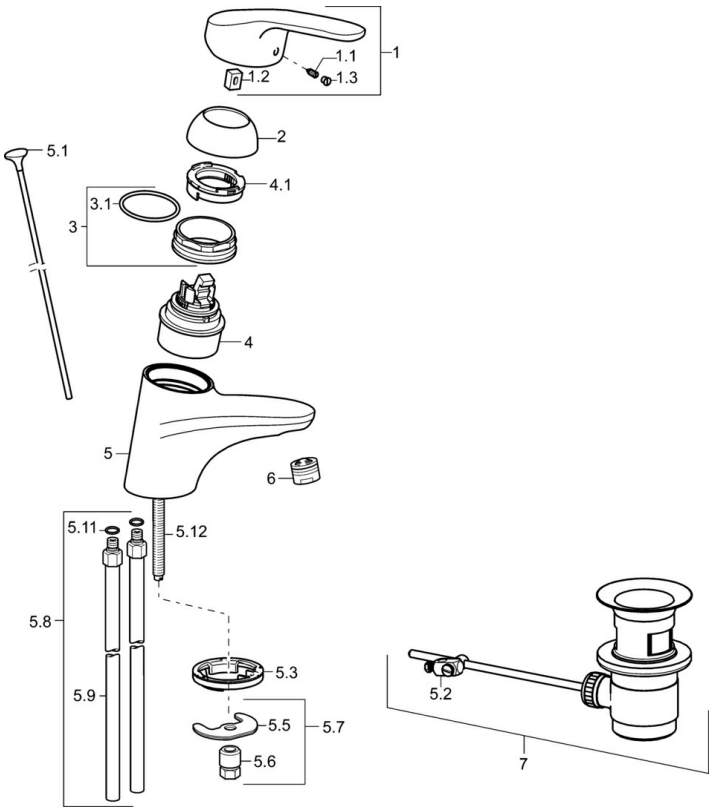

SP01092183

	Názov	Kód
1	Dlhý páka, L=138	01880076
1	Ovládacia rukoväť, L=93 mm	01880083
1.1	Skrutka, M5x8, SW2.5	59904755
1.2	Klzné puzdro	59904778
1.3	Záslepka Sivá	59912112
2	Krytka	59912638
3	Očné skrutka, M50x1, SW45	59904775
3.1	O-krúžok, d 43x2.5	59911166
4	Kartuš, 4.8 eco	59904601
4	Kartuš, 4.8 Eco-Top	59911431
4.1	Hot water limiter	59904759
5.1	Ovládacie tiahlo	59914053
5.2	Spojovací diel tiahla	59904624
5.3	Gumové tesnenie	59914591
5.5		59904765
5.6	Skrutka, M8x1, SW13	59904766
5.7	Upevňovací set	59910749
5.8		59911791
5.9	Spojovacie potrubie, L=430, M10x1	59912550
5.11	O-krúžok, d 7.65x1.78	59902337
5.12	Upevňovacia skrutka, M8x1, L=140	59912474
6	Aerator, M24x1 (2011-)	59913739
7	Vypúšťací ventil umývadla	59904620