01042186 HANSAMEDICA - Umyvadlová baterie Ukončeno

EAN: 4015474271074
static.hansa.com/01042186

- Zdraví a péče
- Jednopáková
- Stojánková
- Chrom
- Pevné výtokové rameno
- Aerátor s laminárním proudem vody
- Dlouhá páka, Páka se symboly teplé a studené vody, Jedna ovládací páka / rukojeť
- Zápustný řetízek
- Funkce pro nastavení maximální teploty a průtoku vody, Nastavitelný omezovač teploty vody (součástí dodávky, možnost dodatečné instalace)
- ø 48 mm keramická eco kartuše pro ovládání teploty a průtoku vody
- Měděné připojovací trubky
- Tělo baterie z mosazi DZR, Vodní cesty bez poniklování, Montážní systém Rapid
- Bez odpadní soupravy

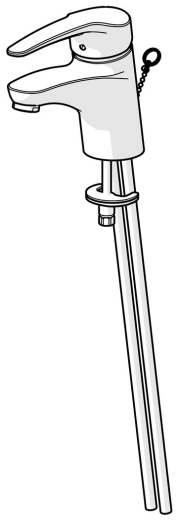

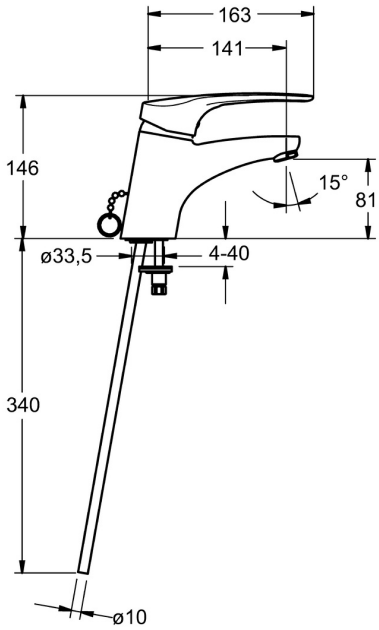

Technické údaje

Vlastnosti průtoku

Úsporný průtok při 3 bar	**6.0 l/min**
Průtokové množství při 3 bar	**12.0 l/min**

Technické vlastnosti

Velikost DN (jmenovitý rozměr)	**DN15**
Zdroj teplé vody	**max. +80°C**
Pracovní tlak	**0.5-10 bar**
Velikost přípojky	**Ø10**
Projection	**141 mm**
Materiál	**Mosaz**

Předpisy

Norma EN	**EN 817**
Třída hlučnosti	**I (ISO 3822)**

Schválení a Prohlášení

KIWA	**K6116/08**
ABP	**P-IX 29885/IA**

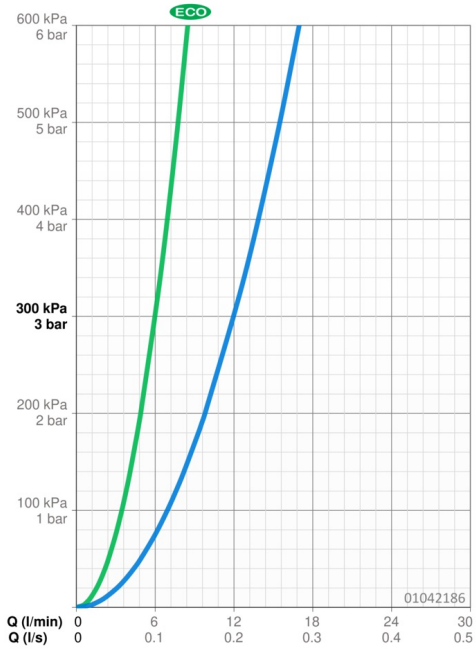

Náhradní díly

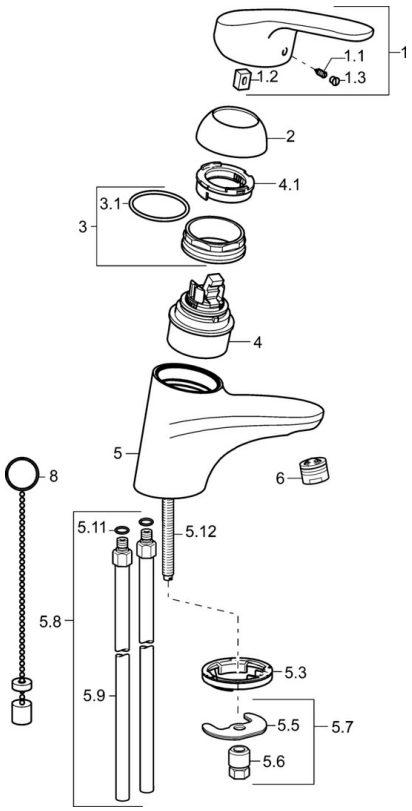

SP01042183

	Název	Kód
1	Dlouhá páka, L=138	01880076
1	Páka, L=93 mm	01880083
1.1	Šroub, M5x8, SW2.5	59904755
1.2	Kluzné pouzdro (osazené)	59904778
1.3	Záslepka Šedá	59912112
2	Krytka	59912638
3	Oční šroub, M50x1, SW45	59904775
3.1	O-kroužek, d 43x2.5	59911166
4	Kartuše, 4.8 eco	59904601
4.1	Hot water limiter	59904759
5.3	Těsnění	59914591
5.5	Upevňovací deska	59904765
5.6	Šroub, M8x1, SW13	59904766
5.7	Upevňovací set	59910749
5.8	Instalační set	59911791
5.9	Šroubení, L=430, M10x1	59912550
5.11	O-kroužek, d 7.65x1.78	59902337
5.12	Upevňovací šroub, M8x1, L=140	59912474
6	Aerator, M24x1 (2011-)	59913739
8	Podložka s očkem pro řetízek	59902219