01023101 HANSADISC - Bidetbatterie Ausgelaufen

EAN: 4015474574472
static.hansa.com/01023101

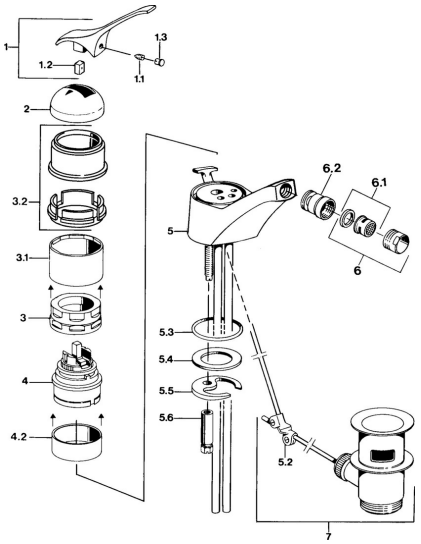

- Bidet
- Einhebelmischer
- Standmontage
- Chrom

Technische Daten

Technische Eigenschaften

Warmwasserversorgung	**max. +80°C**
Arbeitsdruck	**0.5-10 bar**
Werkstoff	**Messing**

Ersatzteile

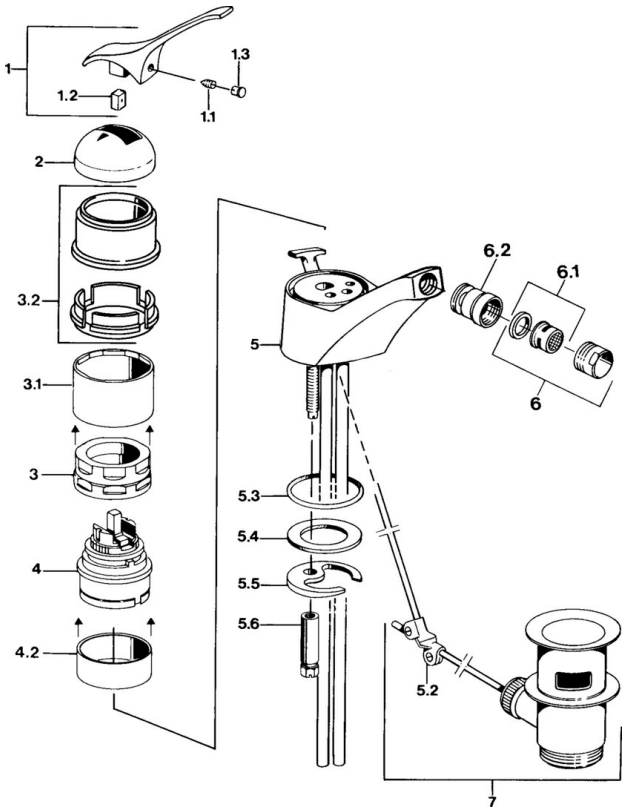

SP01023101

	Name	Art.-Nr.
1.1	Schraube, M5x8, SW2.5	59904755
1.2	Kunststoffadapter	59904778
1.3	Blindstopfen, hot/cold	59906705
2	Abdeckkappe Ausgelaufen	59905867
3.1	Schraubhülse Ausgelaufen	59905868
3.2	Schutzhülle Ausgelaufen	59910320
4	Kartusche, 4.8 eco	59904601
4.2	Distanzhülse Ausgelaufen	59905871
5.1	Umsteller, automatisch Ausgelaufen	59905879
5.2	Gelenkstück	59904624
5.3	O-Ring, d 38x3.5	59910236
5.3	O-Ring, 42x3.5	59904764
5.4	Dichtung, 48x33.5x2	59902283
5.5	Befestigungsplatte	59904765
5.6	Schraube, M8x1, SW13	59904766
5.7	Befestigungssatz	59910749
6	Luftsprudler, M24x1 STD HC A	59902366
6.1	Luftsprudler, M22/24 A	59902081
6.2	Strahlregler mit Kugelgelenk für Bidetarmatur, M24x1	59904920
7	Ablaufgarnitur	59904620

© 2024 Hansa Armaturen GmbH - www.hansa.com - 03.04.2024