008921160050 HANSANOVA - Miscelatore lavabo

EAN: 4015474589919
static.hansa.com/008921160050

- Lavabo
- Settore pubblico e semipubblico
- Monocomando
- Montaggio d'appoggio
- Cromo
- Bocca fissa
- Leva/Manopola monocomando
- Flessibile unico per acqua fredda o premiscelata
- Ottone DZR
- Senza piletta di scarico

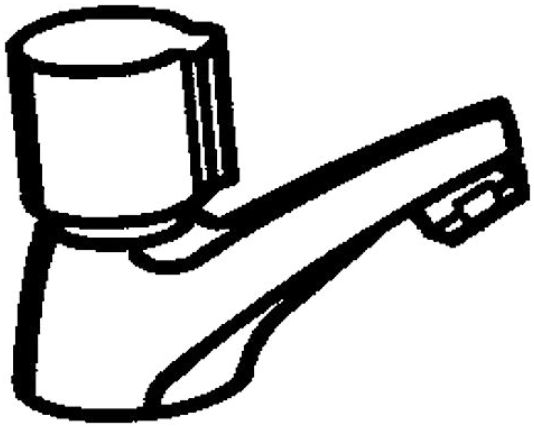

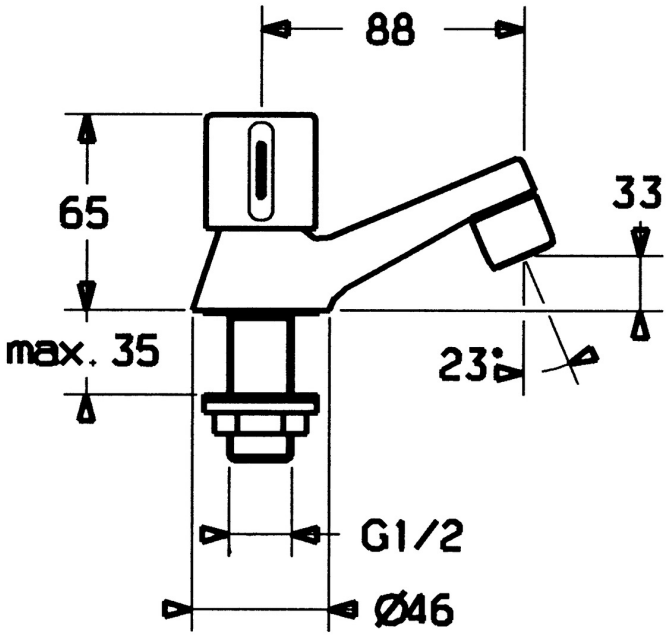

Dati tecnici

Caratteristiche flusso

Portata 3 bar (con limitatore di flusso)	**12.0 l/min**

Caratteristiche tecniche

Misura DN (dimensione nominale)	**DN15**
Fornitura di acqua calda	**max. +80°C**
Pressione di esercizio	**0.5-10 bar**
Misura della connessione	**G1/2**
Projection	**88 mm**
Backflow prevention (EN1717)	**AA**
Materiale	**Ottone**

Norme
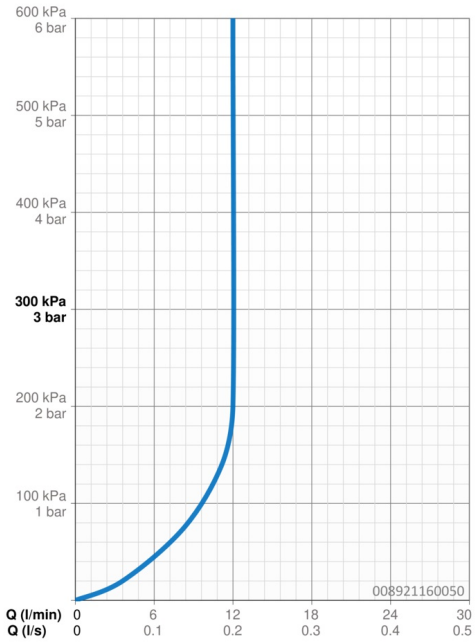
Standard EN	**EN 817**