00880019 HANSAELECTRA - Waschtischbatterie, 3 V, Bluetooth

EAN: 4057304015892
static.hansa.com/00880019

- öffentliche & halböffentliche Bereiche, Gesundheit & Pflege
- Berührungslos, Batteriebetrieb, Bluetooth® fähig
- Wandmontage
- Chrom
- Feststehender Auslauf, gegossen
- PCA® konstante Durchflussleistung unabhängig vom Fließdruck, Kristallklarer Laminarstrahl, Diebstahlsicher
- Rückflussverhinderer, Schmutzfilter
- PSD-Sensor mit Autofocus, Magnetventil, Batterie-Leer-Anzeige
- 1 Zuleitung, für Kalt- oder Mischwasser, Außengewinde, mit integrierter Vorabsperrung
- Softwaresettings per CONNECT App änderbar

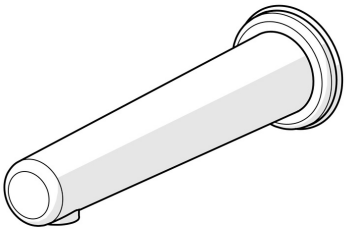

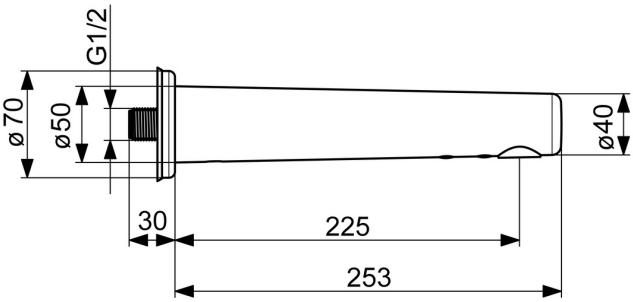

Technische Daten

Durchflusseigenschaften

Durchfluss bei 3 bar (mit Durchflussregler)	**6.0 l/min**

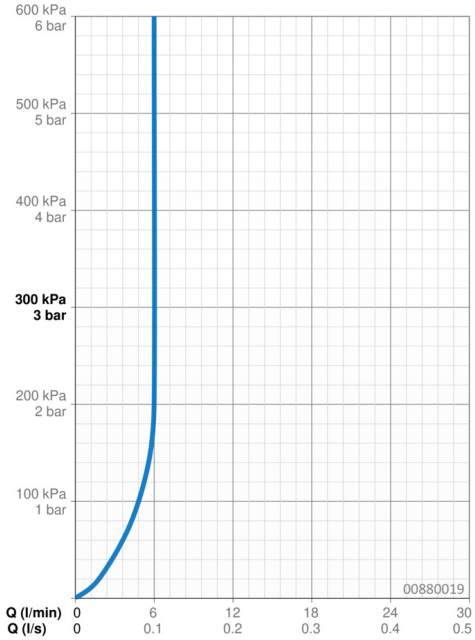

Technische Eigenschaften

DN-Größe (Nennmaß)	**DN15**
Warmwasserversorgung	**max. +70°C**
Arbeitsdruck	**1-10 bar**
Anschlussgröße	**G1/2**
Ausladung	**225 mm**
Sicherungseinrichtung (EN1717)	**AA**
Werkstoff	**Messing**

Software-Einstellungen

Nachlaufzeit	**3 s (1-20 s)**
Hygienespülung	**off (off/1-120 h)**
Dauer Hygienespülung	**30 s (1-1800 s)**
Max. Fließdauer	**2 min (1 - 1800 s)**

Elektronische Eigenschaften

Batterie	**AA 1.5 V Lithium x 2**
Bluetooth version	**4.x (D034445)**

Vorschriften

EU Directive	**CE Radio Equipment Directive 2014/53/EU , Low Voltage Directive 2014/35/EU , EMC Directive 2014/30/EU , RoHS Directive 2011/65/EU**
EN Standard	**EN 15091, ETSI EN 301 489-1 V1.9.2 , ETSI EN 300 328 v2.2.2 , EN 61000-6-1:2007 , EN 61000-6-3:2007+A1:2011+AC:2012 , EN 60335-1:2012+A11+A13+A1+A14+A2+A15:2021, Part 19.11.4**
Geräuschklasse	**I (ISO 3822) Oras lab.**
Schutzklasse	**IP 55**

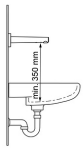

Zulassungen und Deklarationen

UN38.3	**UN38-3 Energizer L91**

Ersatzteile

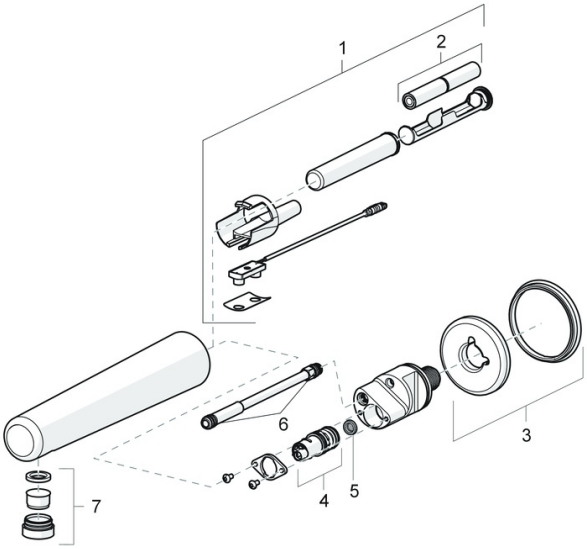

SP00870010

	Name	Art.-Nr.
01	Sensor, 3 V Bluetooth	1000689V
01	Sensor, 3 V Ausgelaufen	59914387
02	Batterie, 1.5 V AA Lithium	59914136
03	Abdeckhülse Ausgelaufen	59914388
04	Magnetventil, 3 V	59914390
05	Schmutzfilter	59914389
06	O-Ring, 8.1x1.6	59914391
07	Luftsprudler und Schlüssel, M24x1, 6 l/min, Laminar	59914494
N.I.	RV-Patrone, DN15	59914250