00742105 HANSALUX - Bad/douchemengkraan Stopgezet

EAN: 4015474605909
static.hansa.com/00742105

- Bad en douche
- Tweegreeps
- Wandmontage
- Chroom
- Terugslagklep
- Geluidsdemper(s)

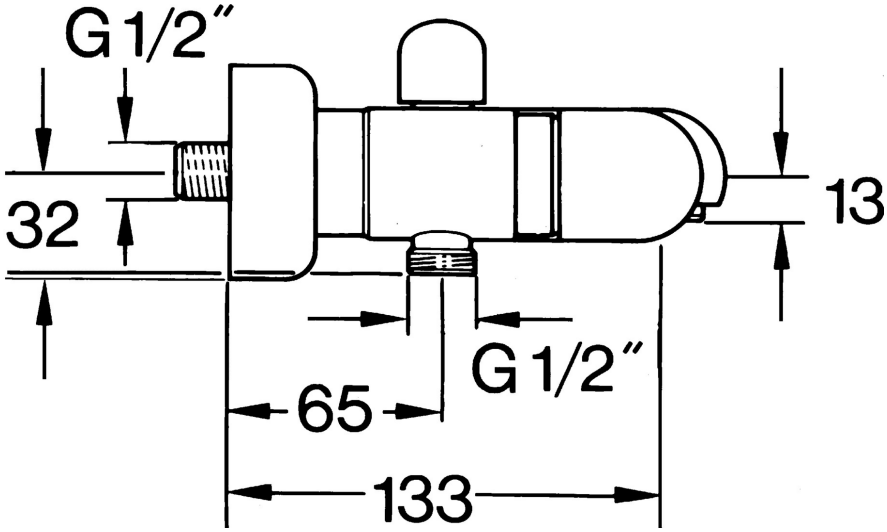

Technische gegevens

Technische eigenschappen

Warmwatertoevoer	**max. +80°C**
Werkdruk	**0.5-10 bar**
Terugstroom beveiliging (EN1717)	**EB**

Reserveonderdelen

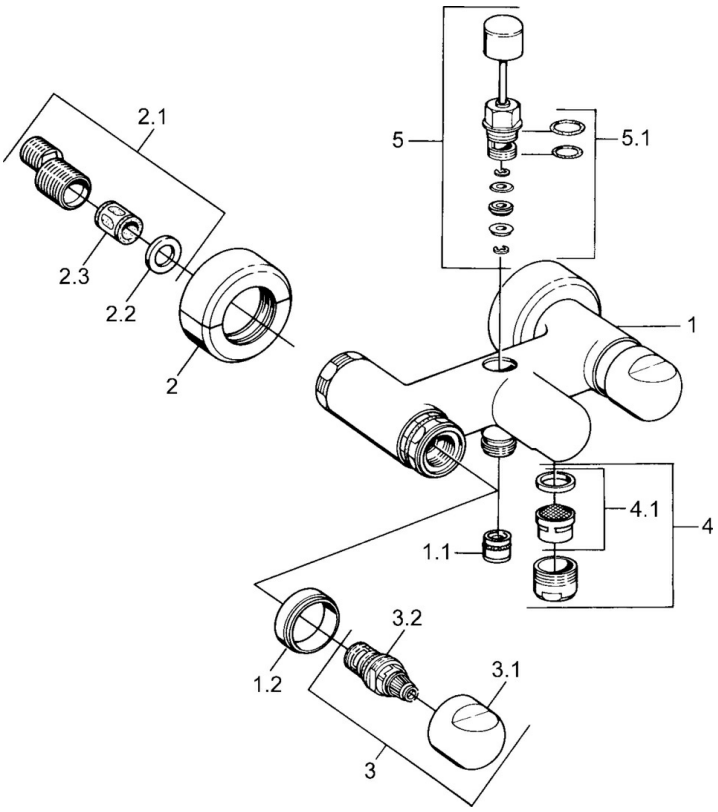

SP00742105

	Naam	Code
1.1	Terugslagklep	59905714
1.2	Decoratieve ring Chroom Stopgezet	59910797
2	Opbouwdeel Chroom Stopgezet	59911022
2.1	Excentrieke aansluiting, G3/4xG1/2, DN15	59910254
2.2	Borgring, 23.9x15.2x2	59902689
2.3	Geluiddemper	59904792
3.1	Hendel Chroom Stopgezet	59910211
3.1	Temperatuur hendel Chroom Stopgezet	59910210
3.2	Binnenwerk, G1/2	59905114
4	Mousseur, M28x1 C Chroom	59902088
4	Mousseur, M28x1 C Wit Stopgezet	59905683
4	Mousseur, M28x1 Edelmessing Stopgezet	59906687
4.1	Mousseur, M22/M24	59905873
5	Omsteller Wit Stopgezet	59910804
5	Omsteller Chroom	59910803
5	Omsteller Edelmessing Stopgezet	59910806
5.1	Dichting	59904791

© 2024 Hansa Armaturen GmbH - www.hansa.com - 03.04.2024